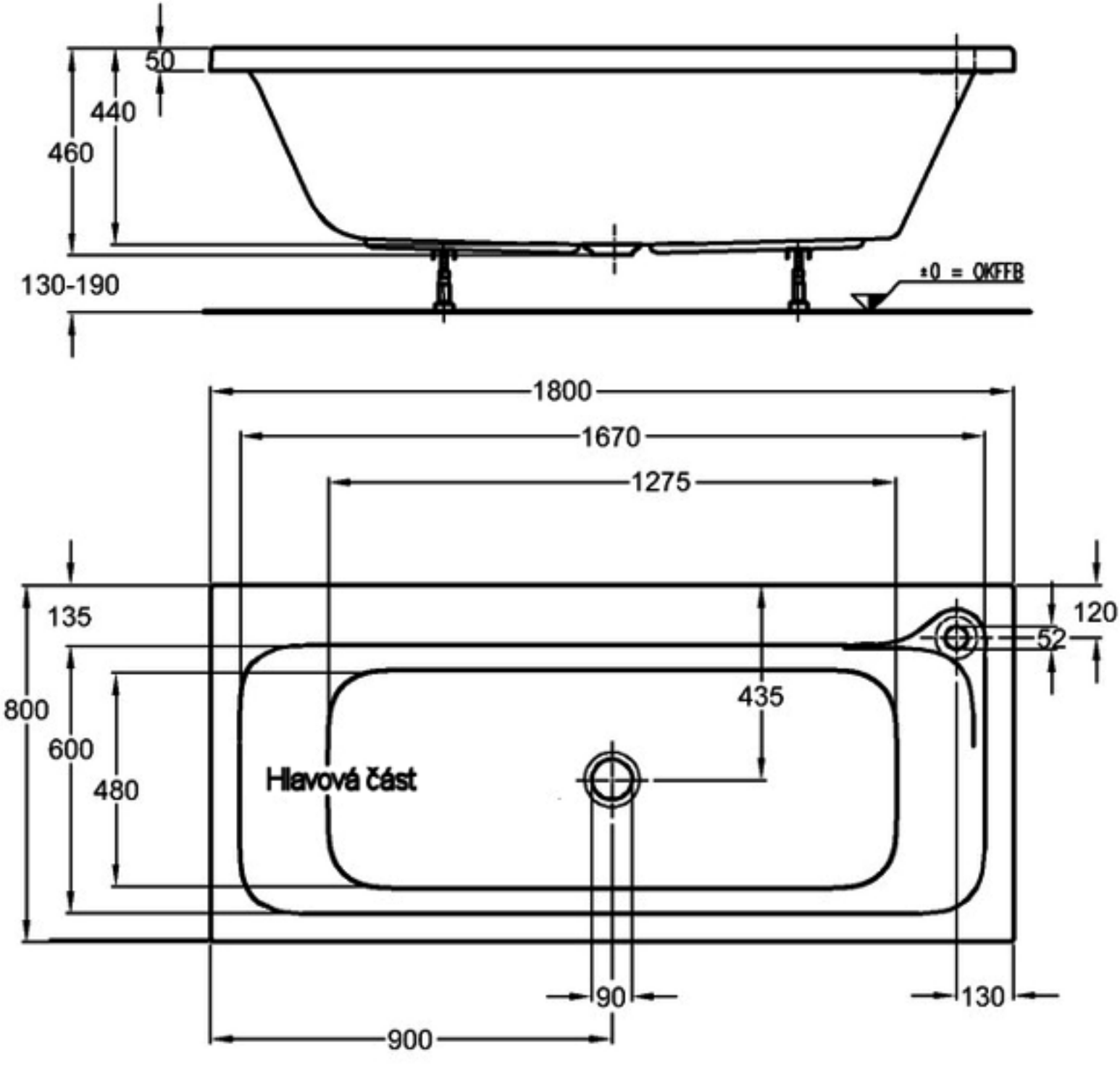
50
440
460
130-190
±0 = OKFFB
1800
1670
1275
135
120
52
800
600
480
435
Hlavová část
90
130
900

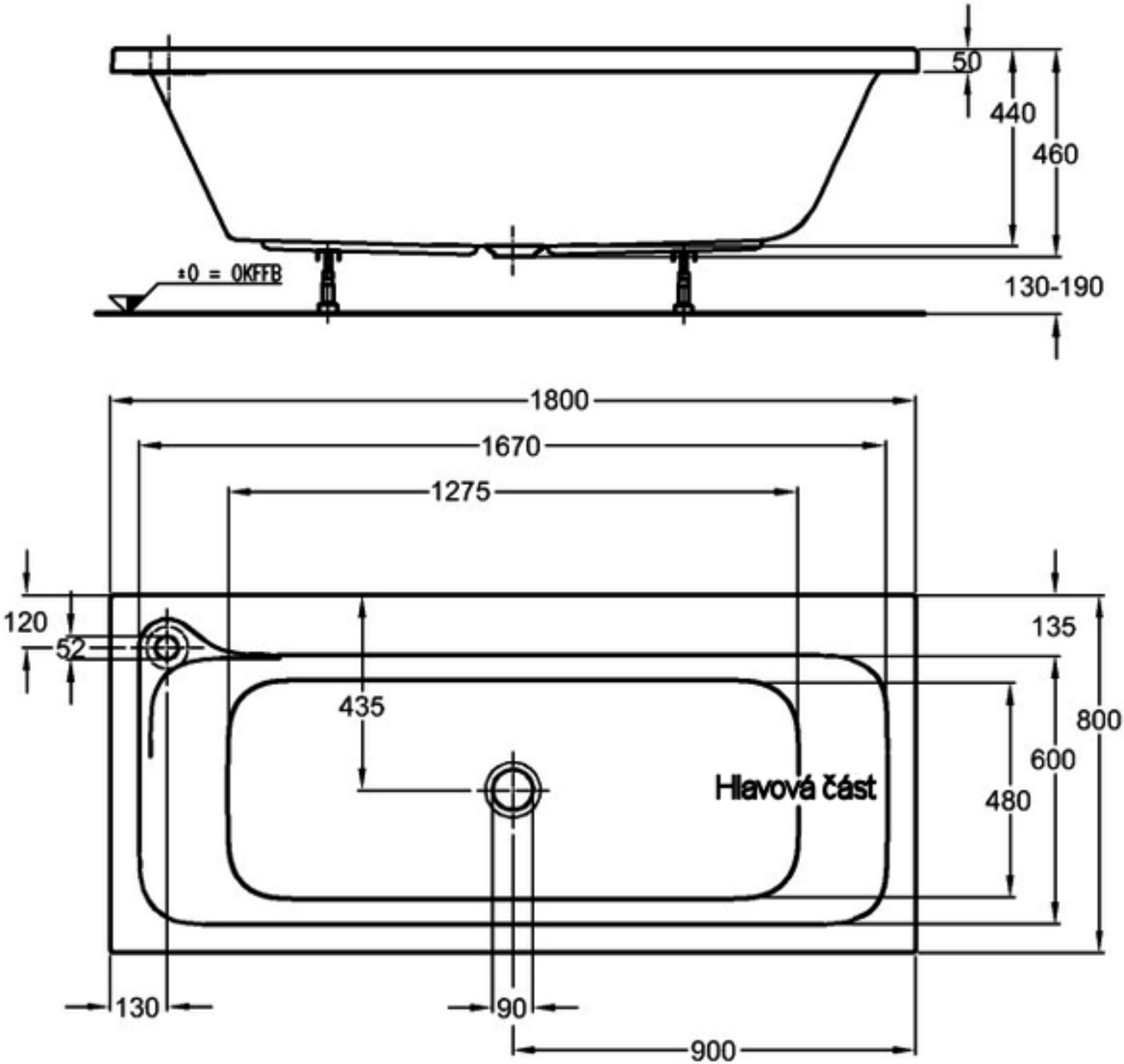
50
440
460
±0 = OKFFB
130-190
1800
1670
1275
120
52
135
435
800
600
480
Hlavová část
130
90
900