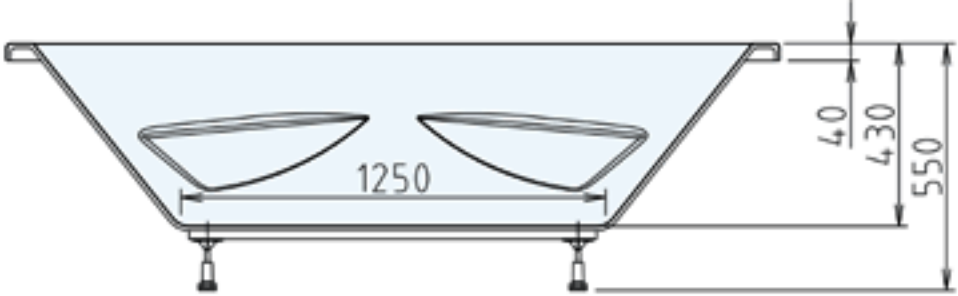
40
430
550
1250

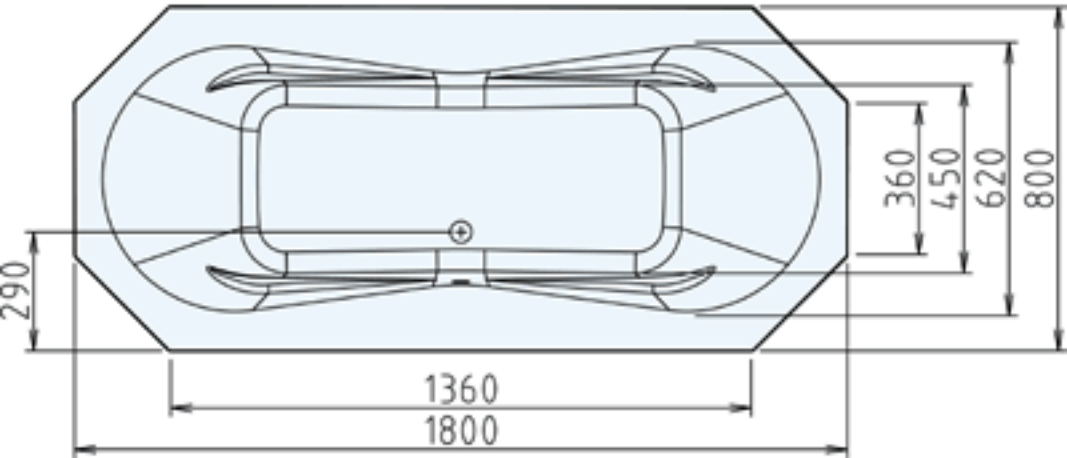
360
450
620
800
290
1360
1800

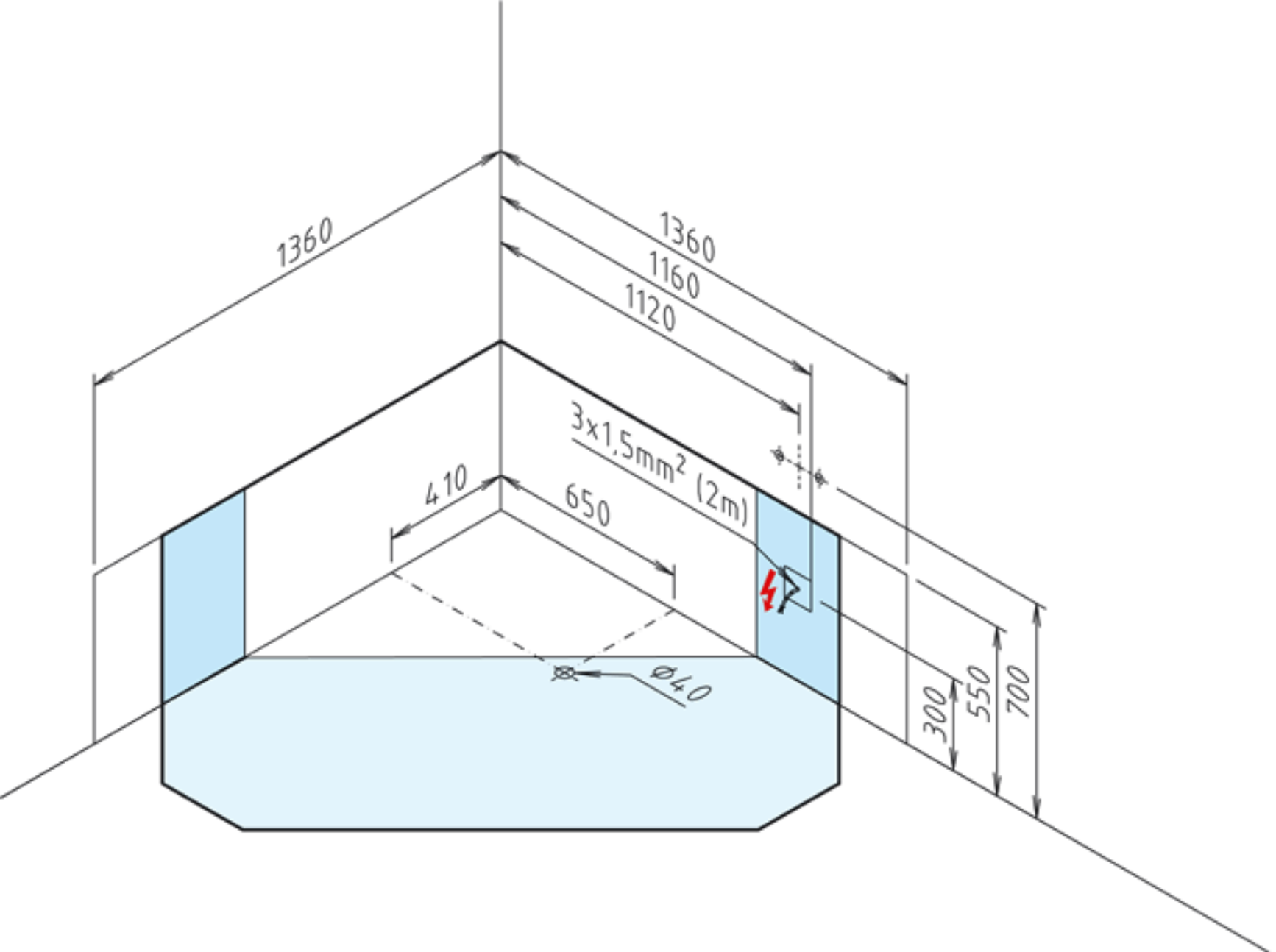
1360
1360
1160
1120
3x1,5mm² (2m)
410
650
Ø40
300
550
700

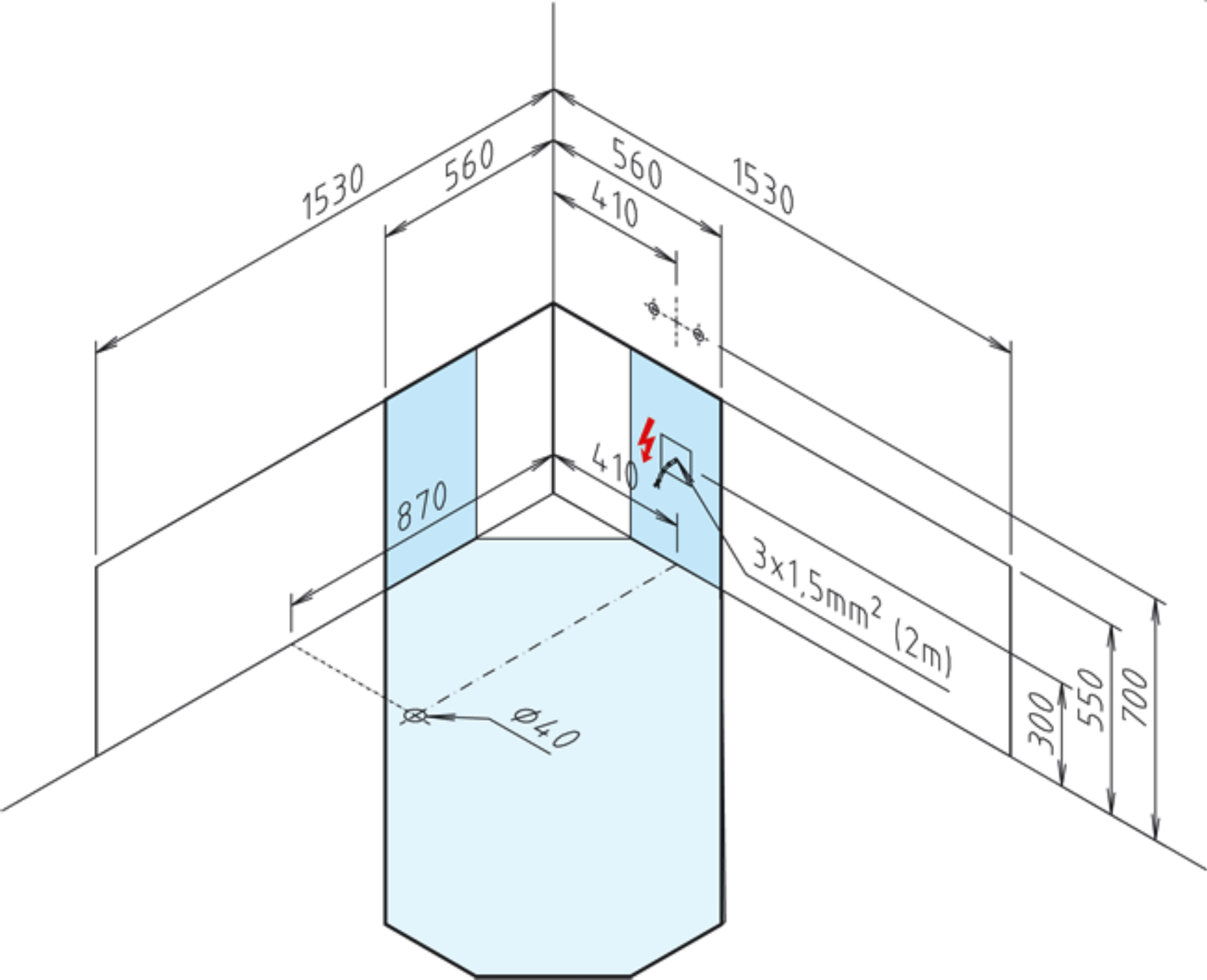
1530
560
560
1530
410
410
870
3x1,5mm² (2m)
Ø40
300
550
700