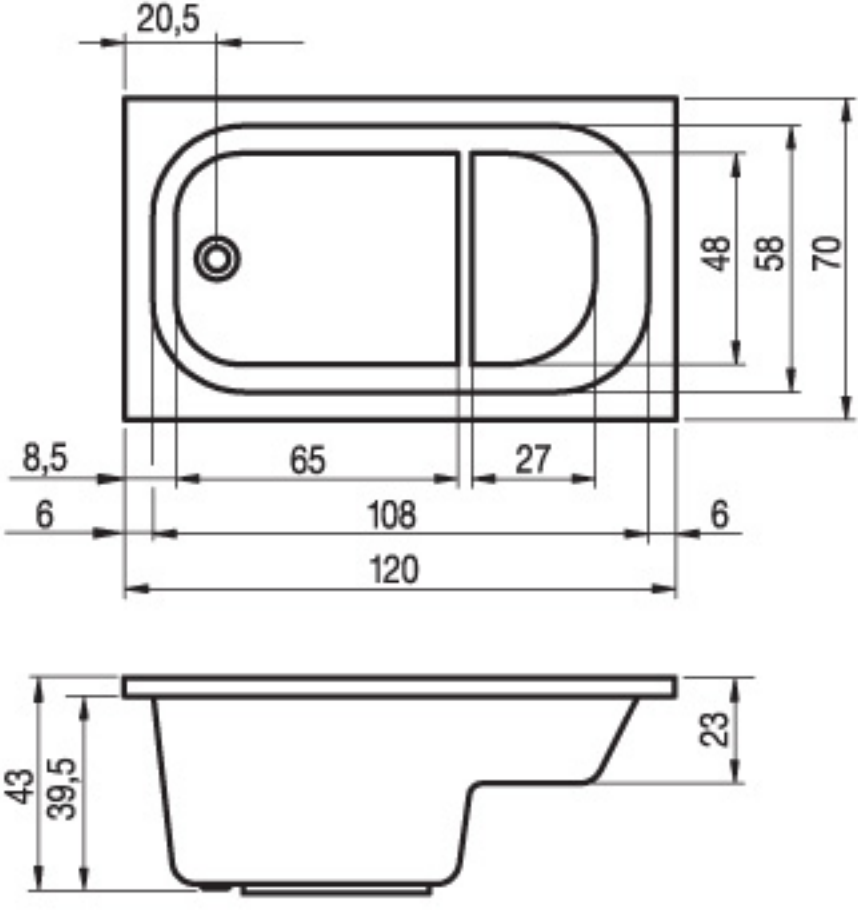
20,5
48
58
70
8,5
65
27
6
108
6
120
43
39,5
23