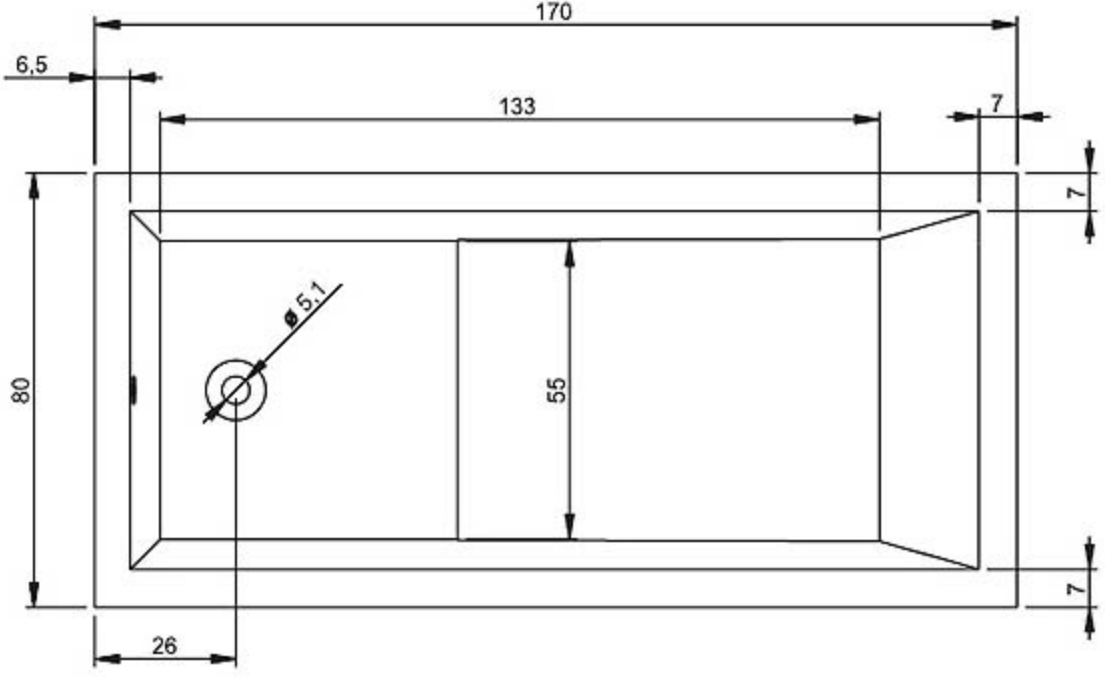
170
6,5
133
7
7
ø 5,1
80
55
7
26

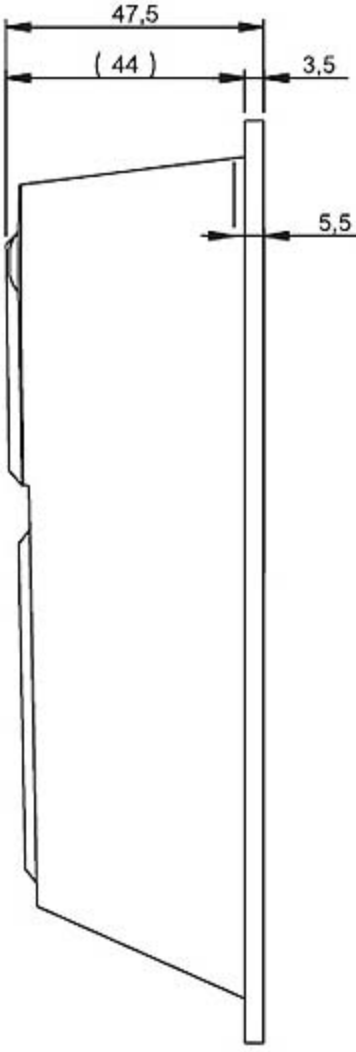
47,5
( 44 )
3,5
5,5