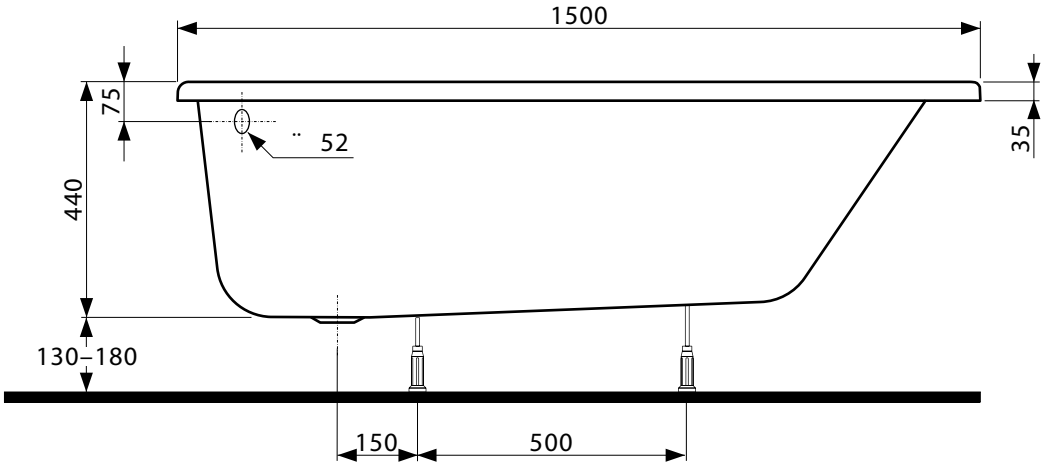
1500
75
52
35
440
130–180
150
500

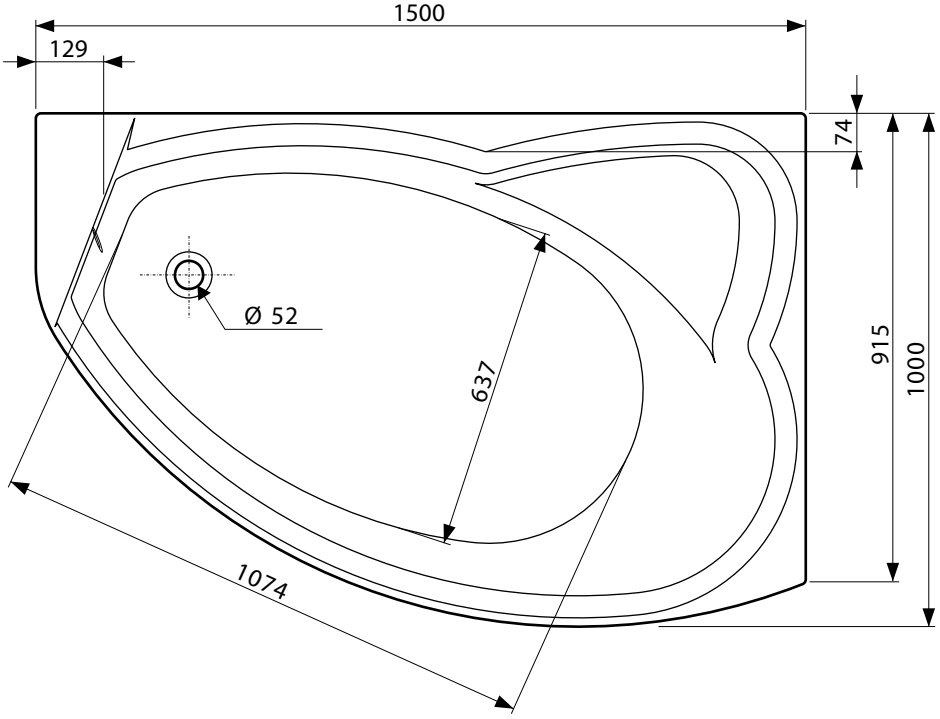
1500
129
74
Ø 52
637
915
1000
1074

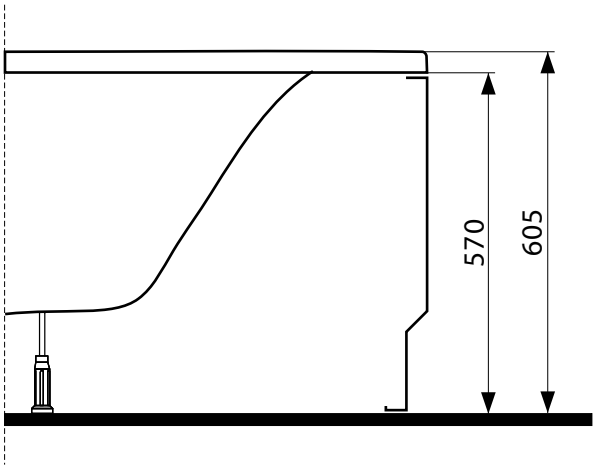
570
605