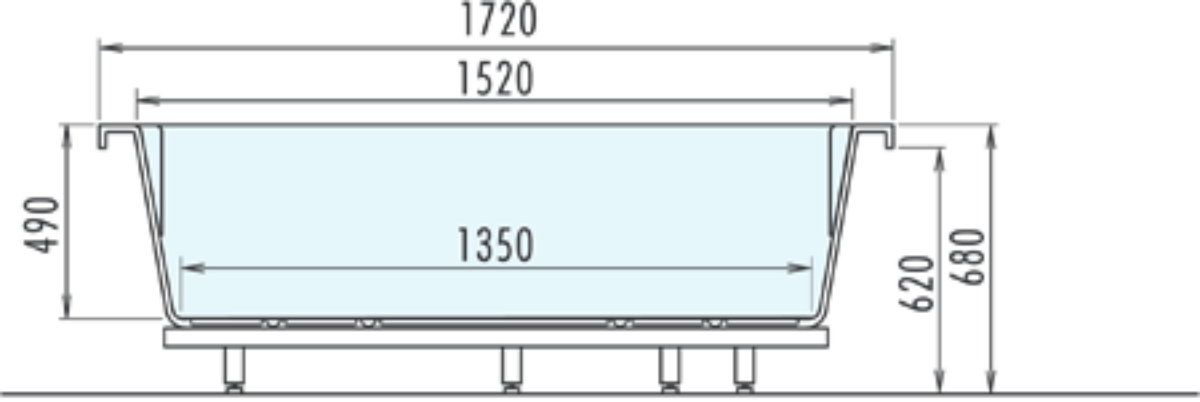
1720
1520
490
1350
620
680

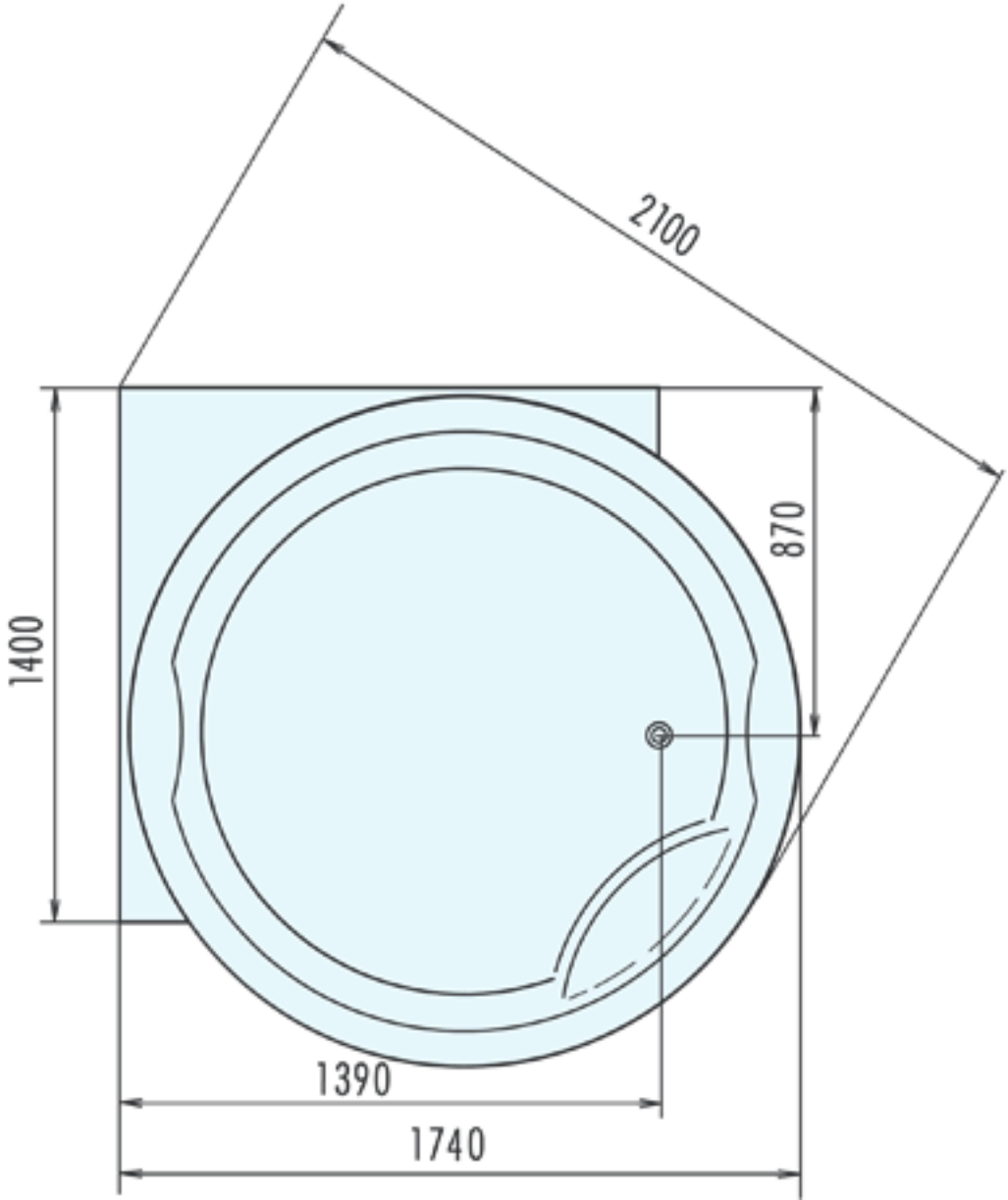
2100
870
1400
1390
1740

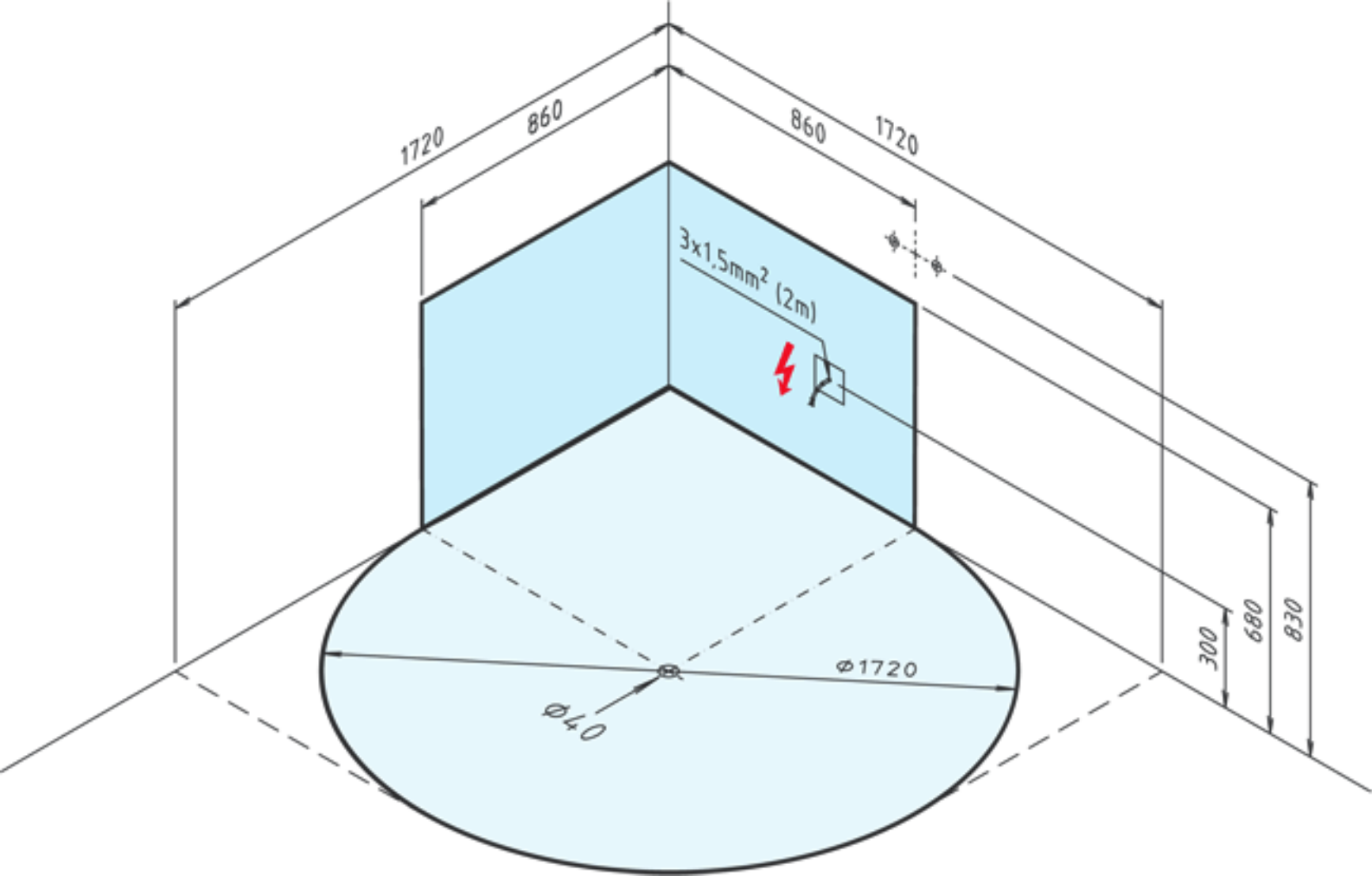
1720
860
860
1720
3x1,5mm² (2m)
300
680
830
Φ1720
Φ40