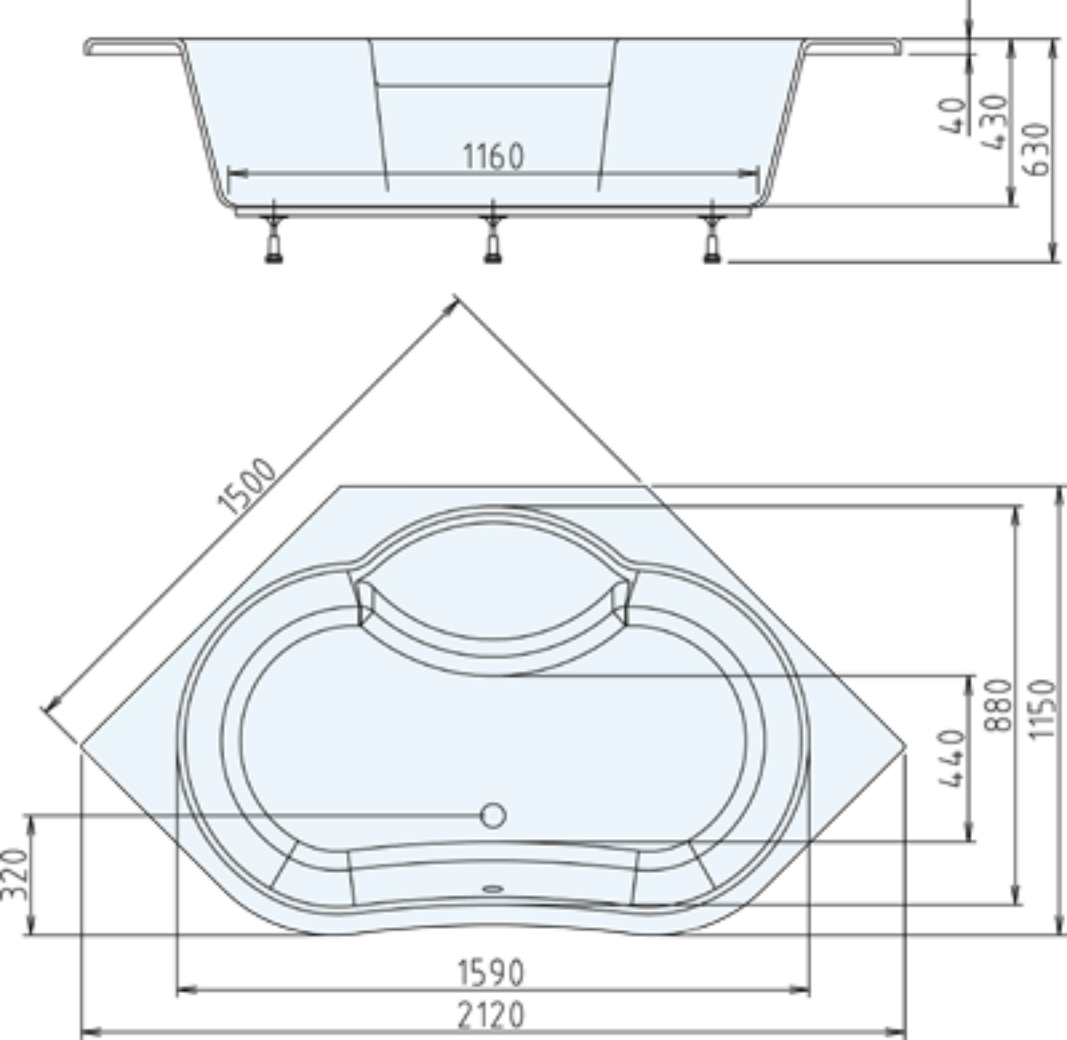
1160
40
430
630
1500
880
1150
440
320
1590
2120

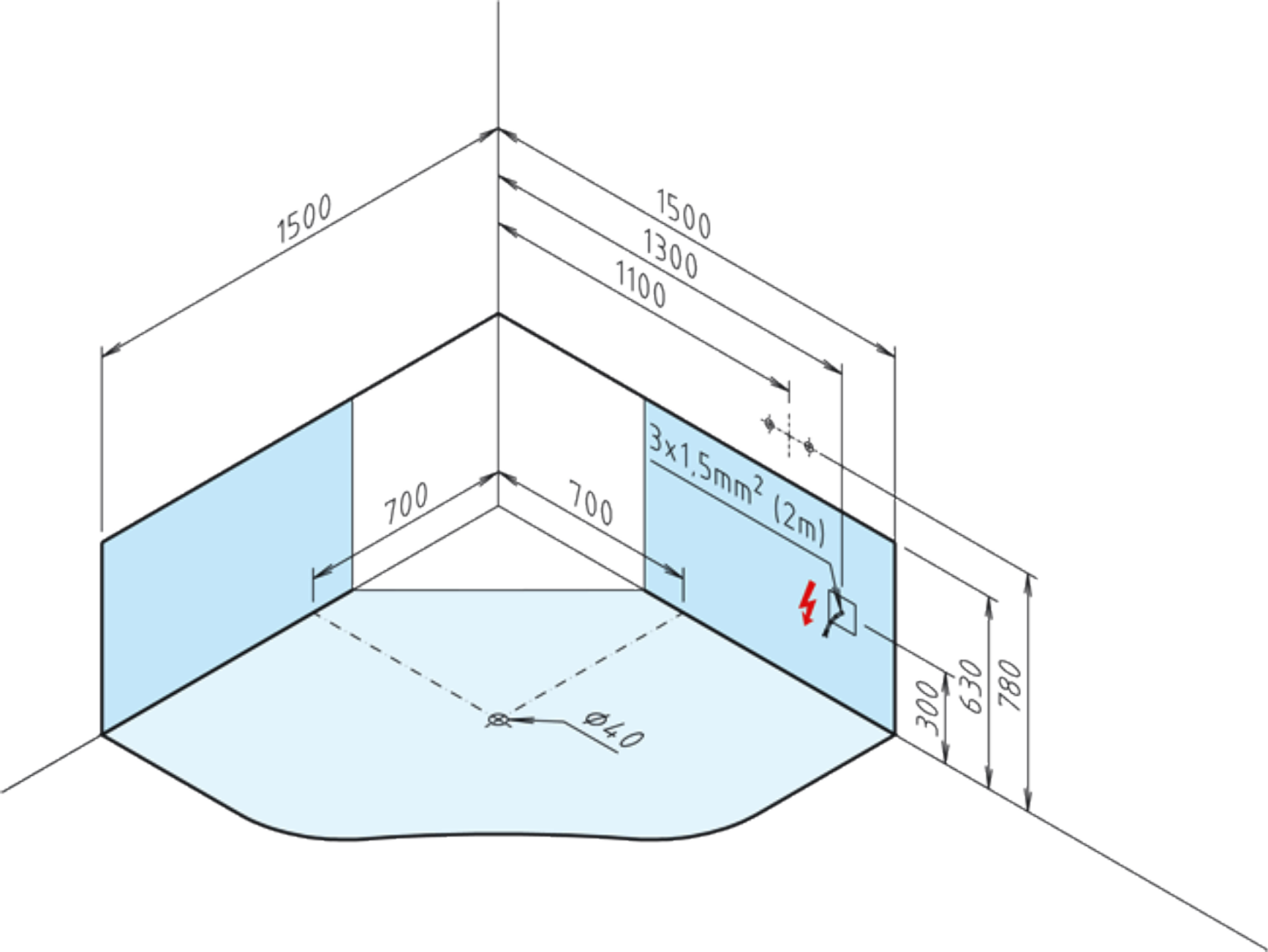
1500
1500
1300
1100
700
700
3x1,5mm² (2m)
300
630
780
Ø40