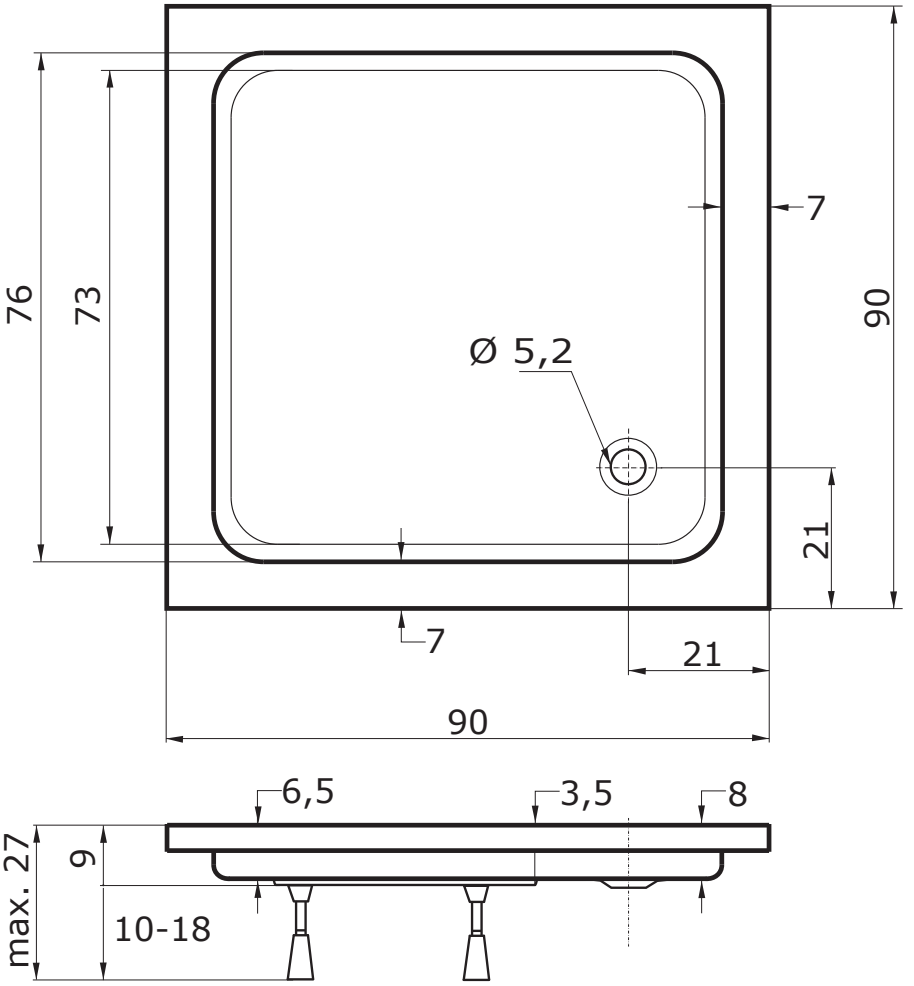
76
73
7
90
Ø 5,2
21
7
21
90
6,5
3,5
8
27
9
max.
10-18