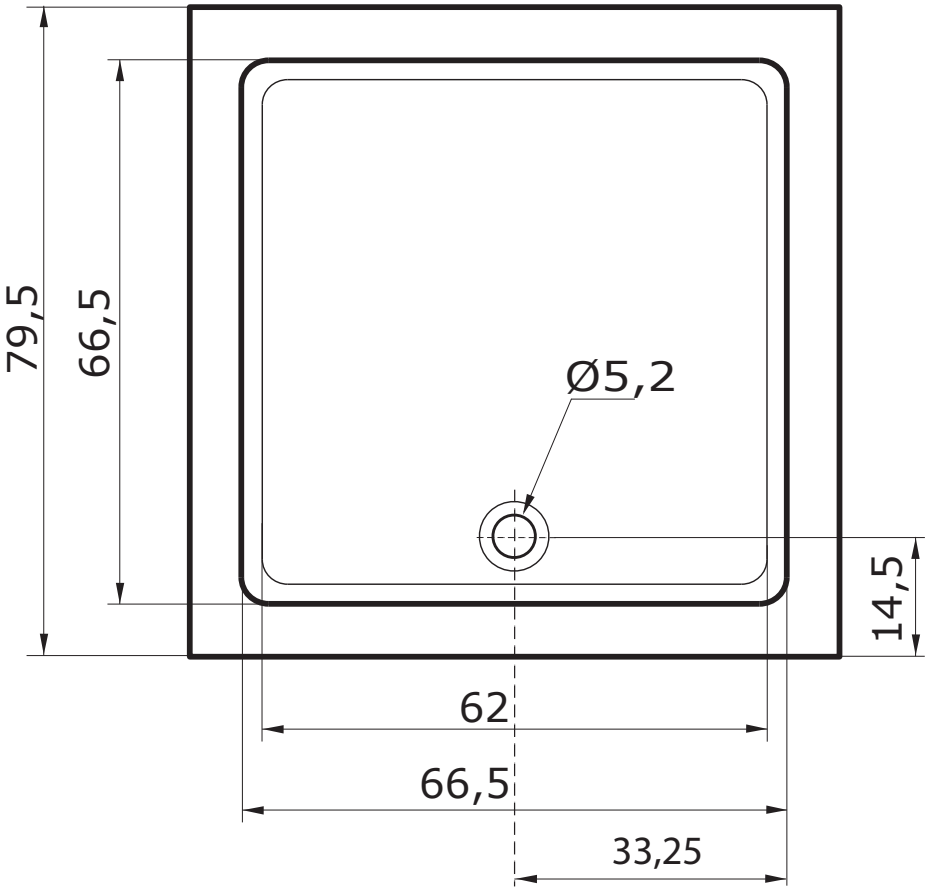
79,5
66,5
Ø5,2
14,5
62
66,5
33,25

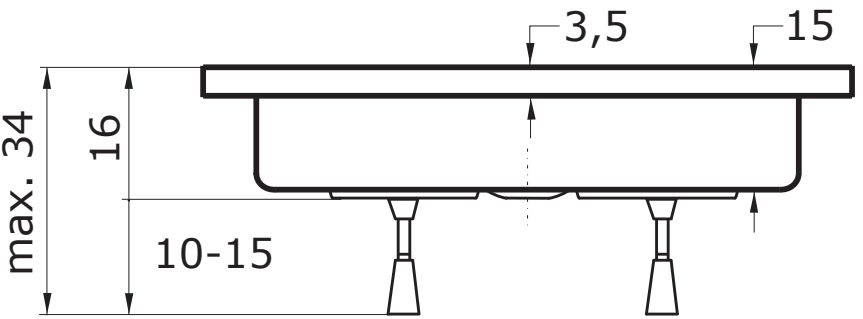
3,5
15
max. 34
16
10-15