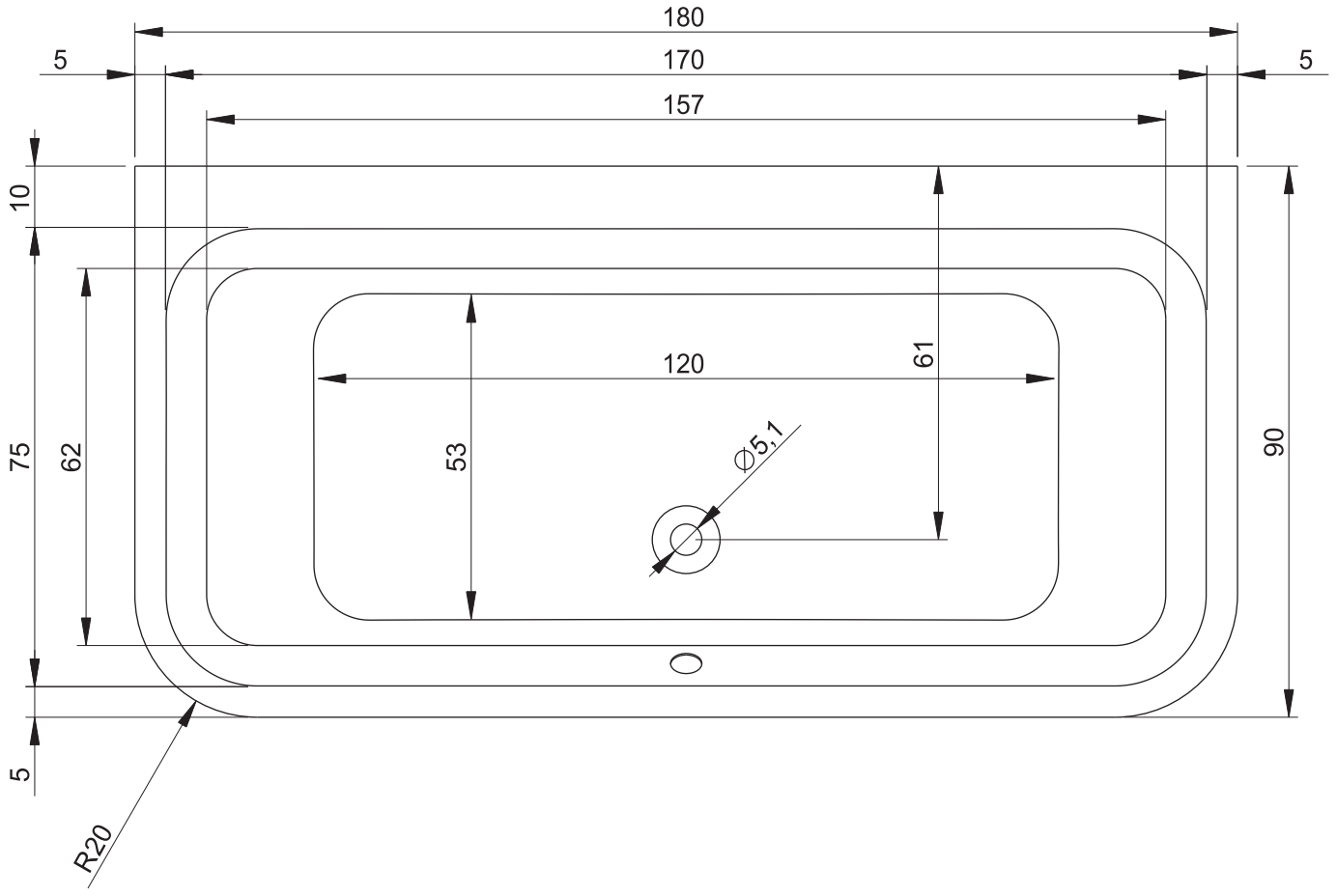
180
5
170
5
157
10
75
62
120
61
53
∅5,1
90
5
R20

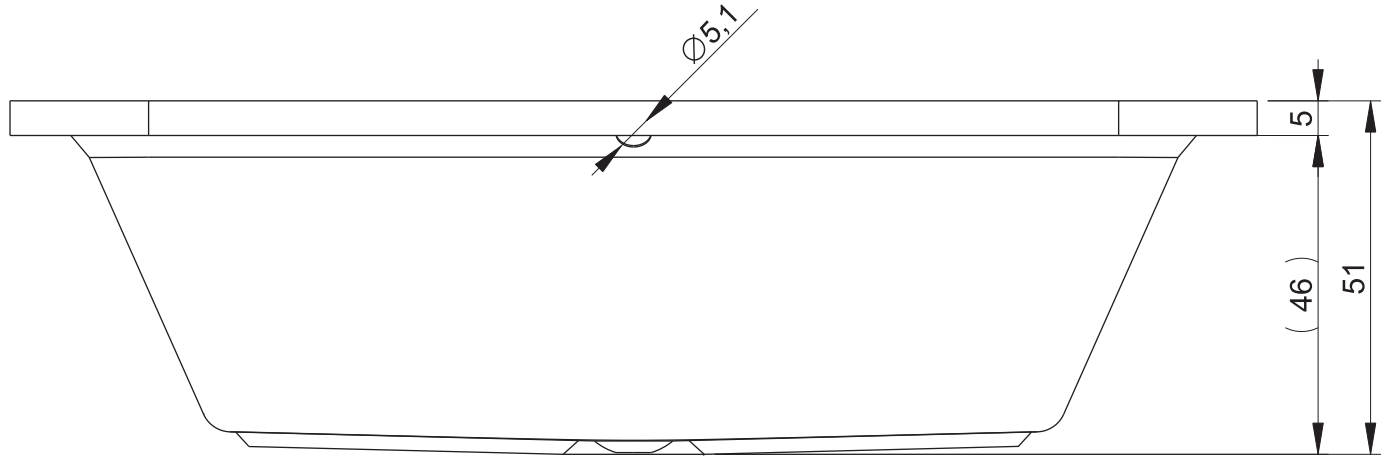
∅5,1
5
(46)
51