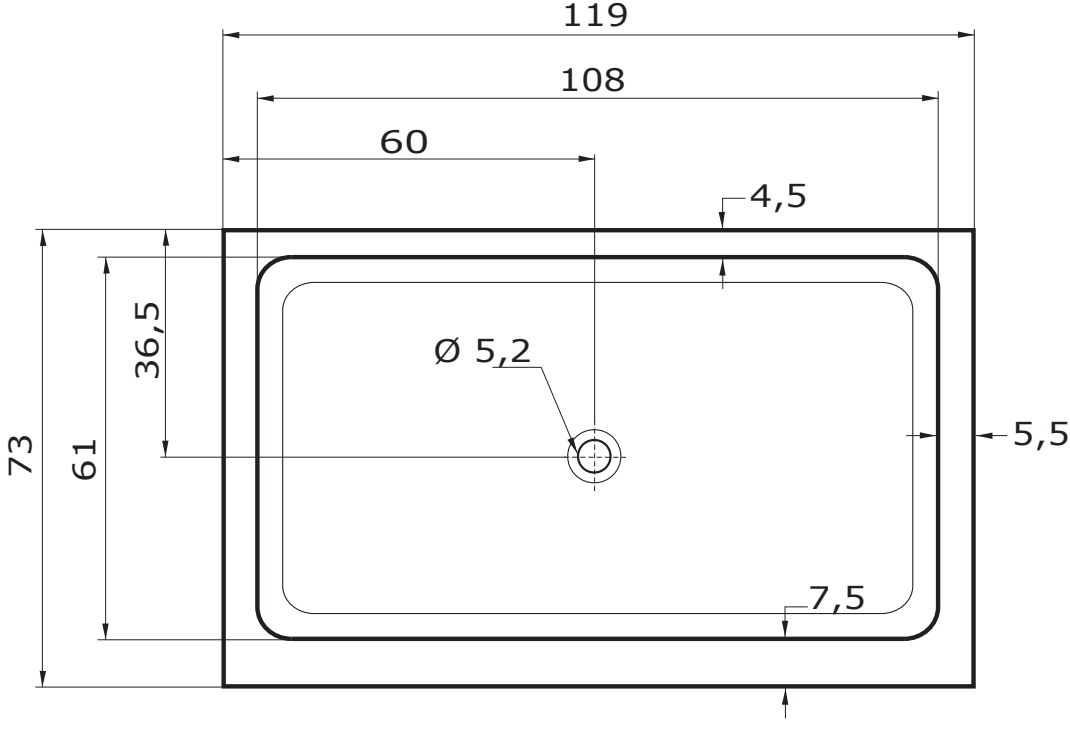
119
108
60
4,5
36,5
Ø 5,2
73
61
5,5
7,5

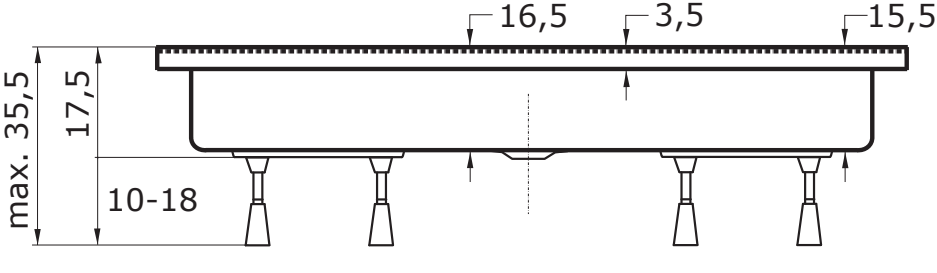
16,5
3,5
15,5
max. 35,5
17,5
10-18