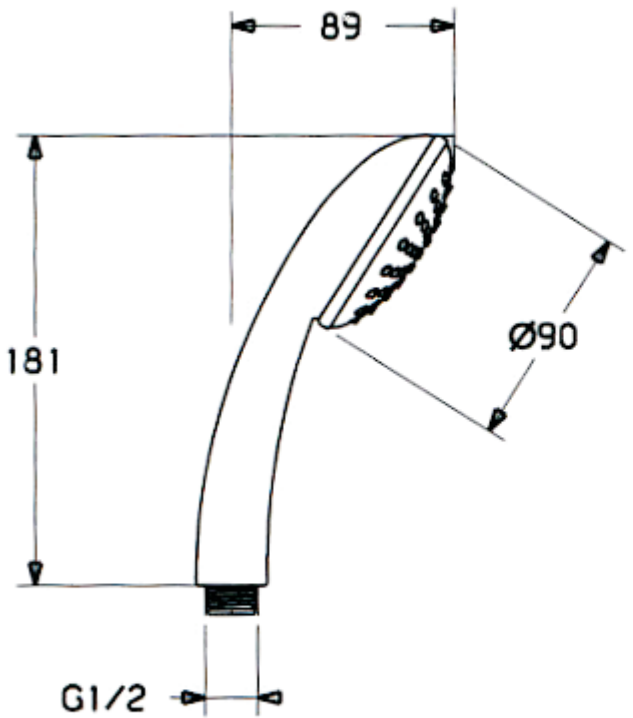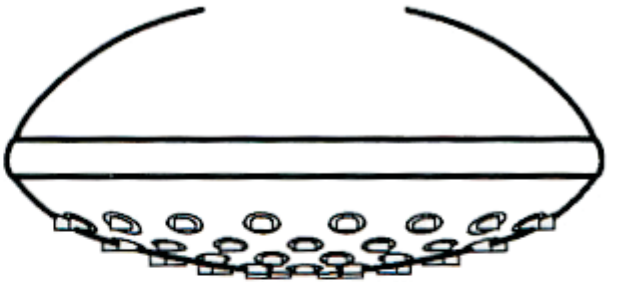
89
181
Ø90
G1/2