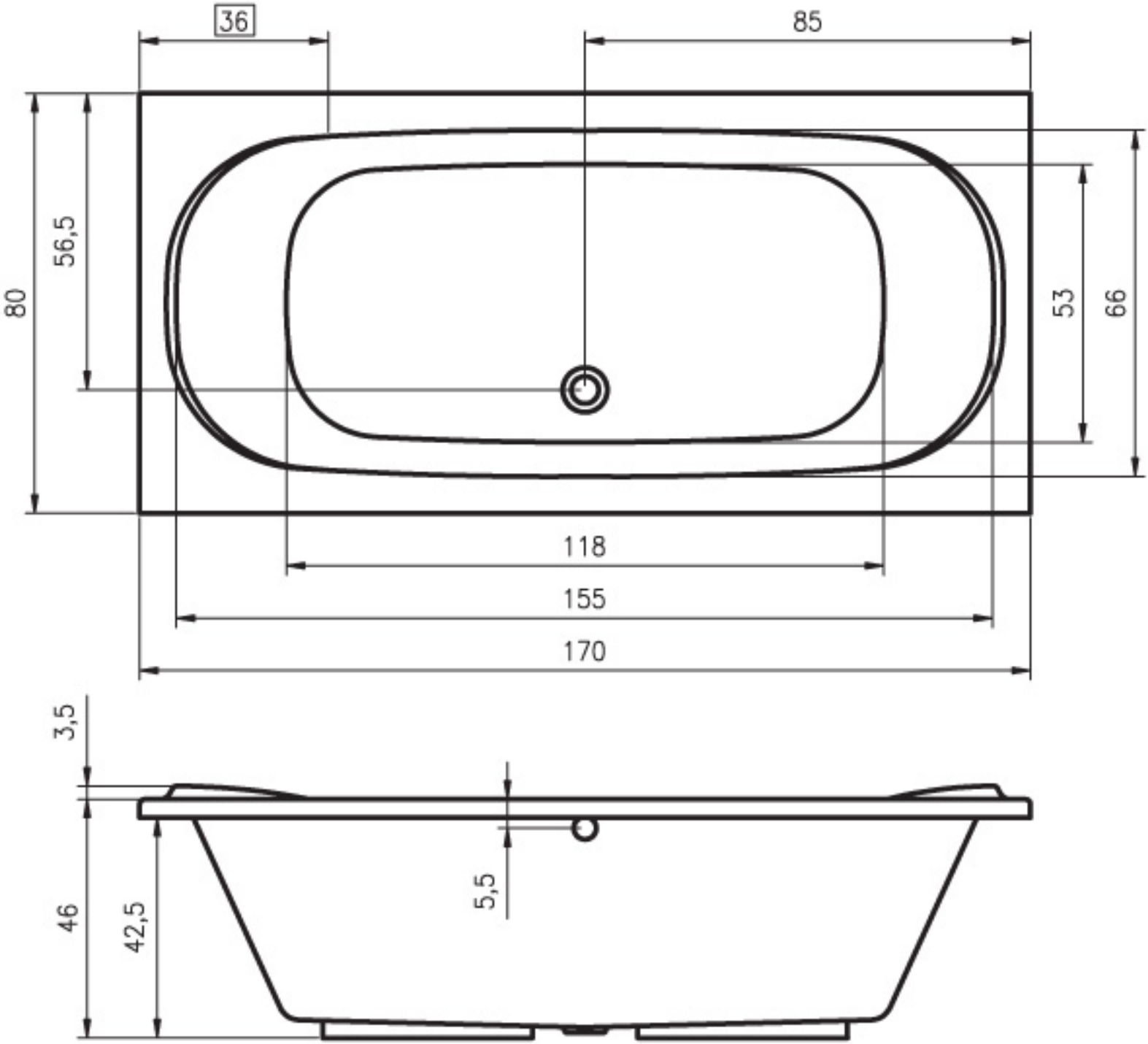
36
85
80
56,5
53
66
118
155
170
3,5
46
42,5
5,5