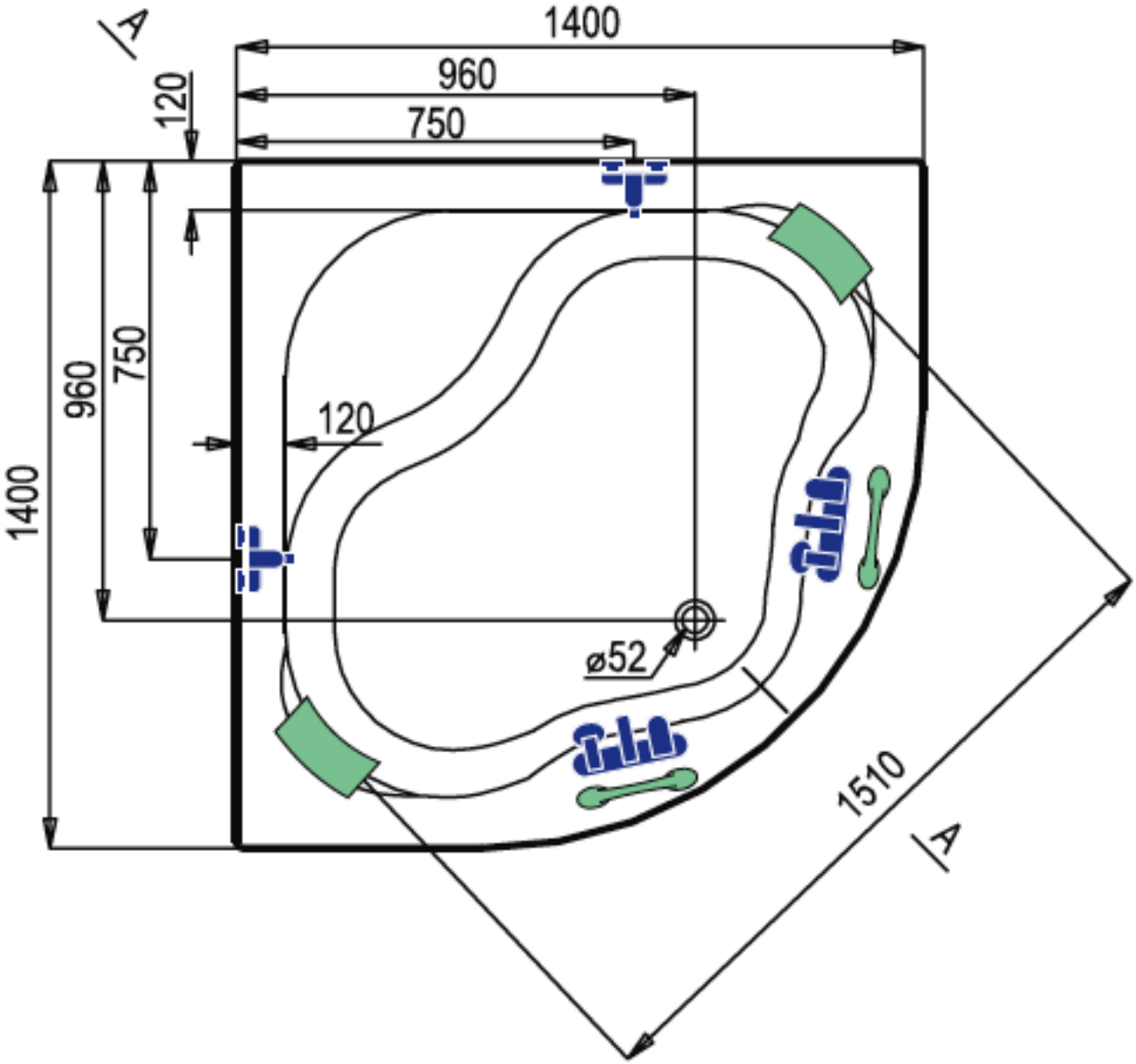
A
1400
960
750
120
960
750
1400
120
ø52
1510
A

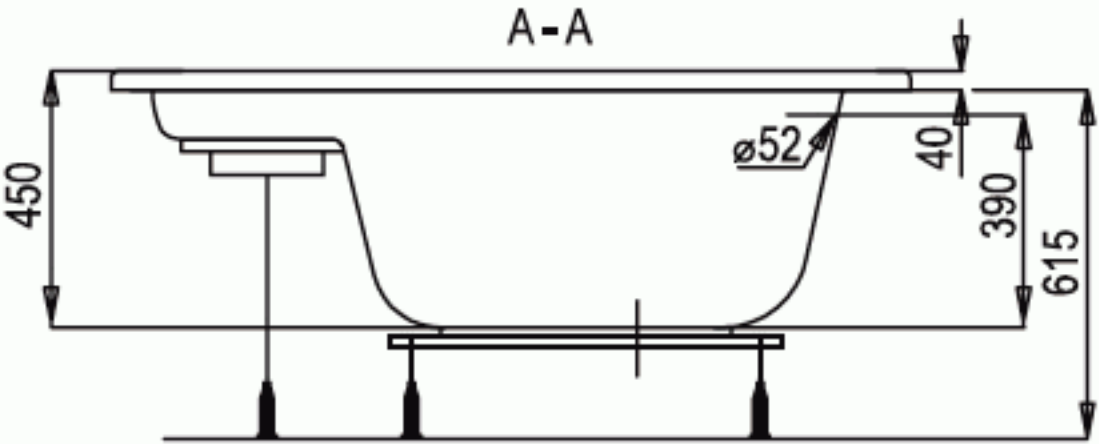
A-A
450
ø52
40
390
615