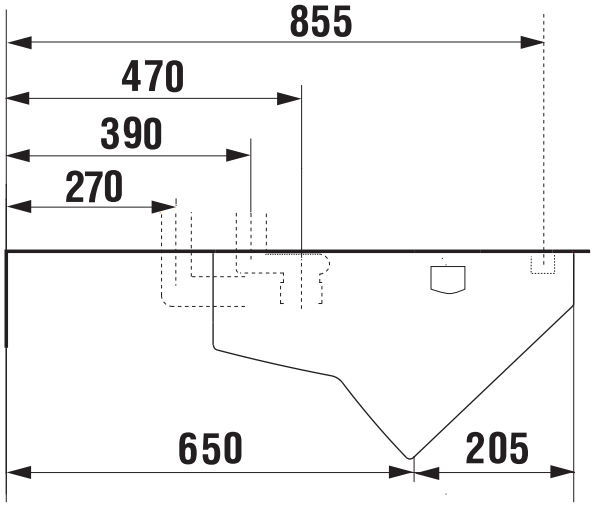
855
470
390
270
650
205

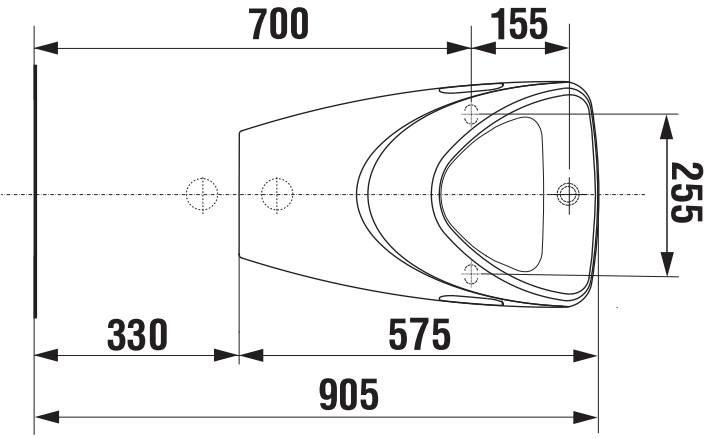
700
155
255
330
575
905

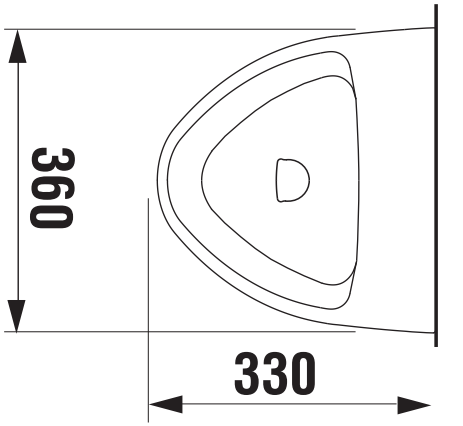
360
330