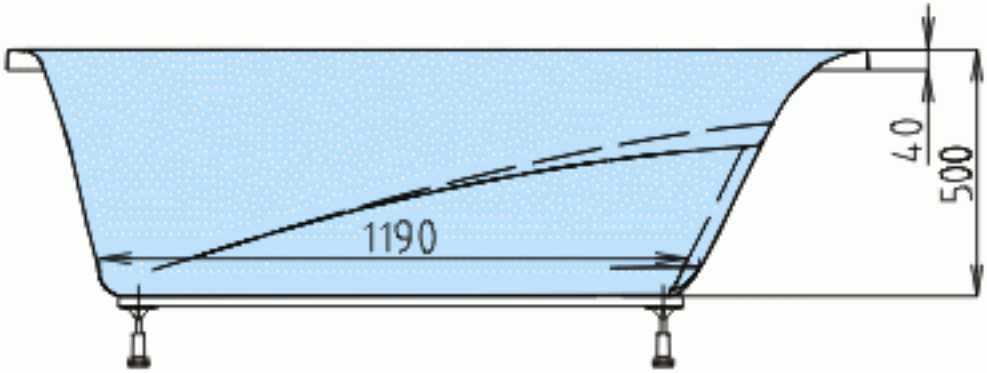
40
500
1190

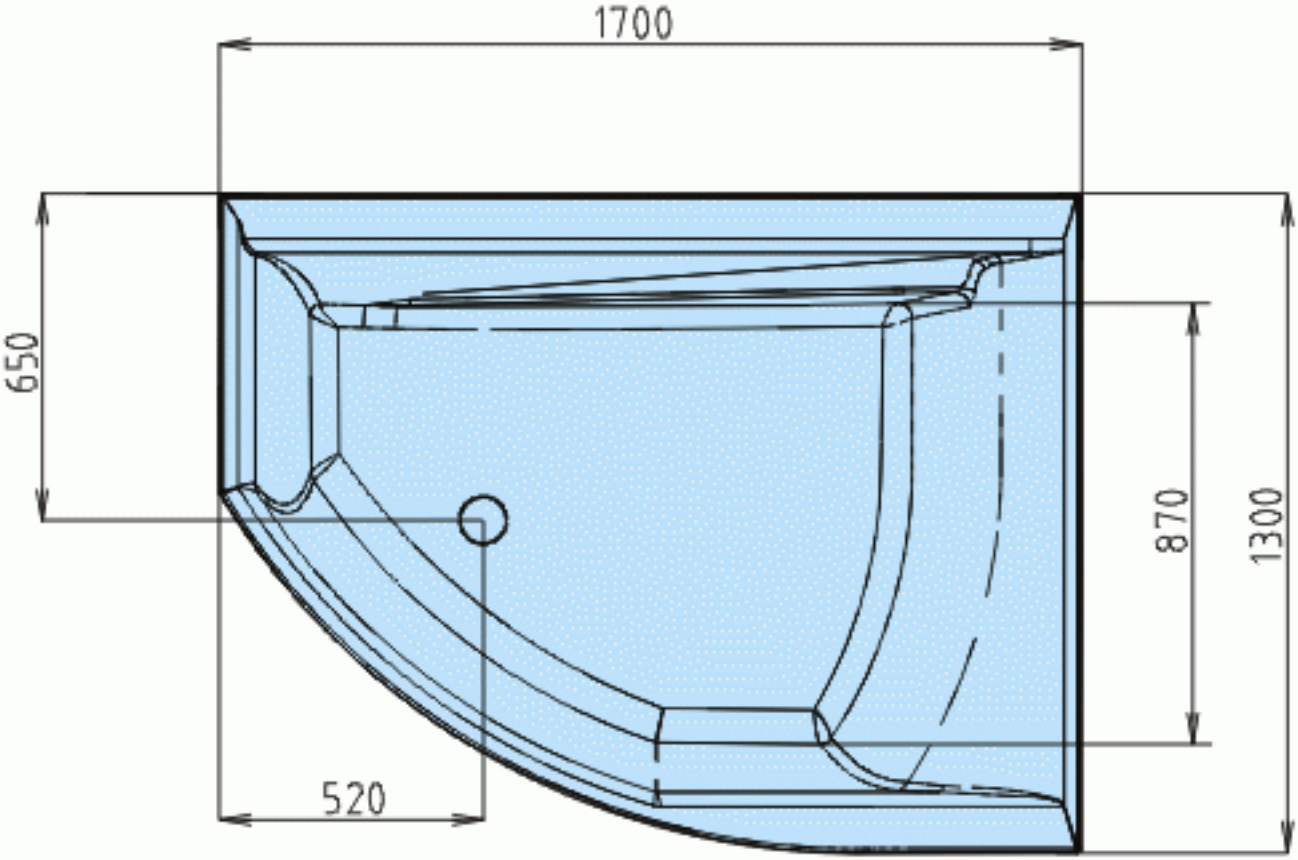
1700
650
870
1300
520