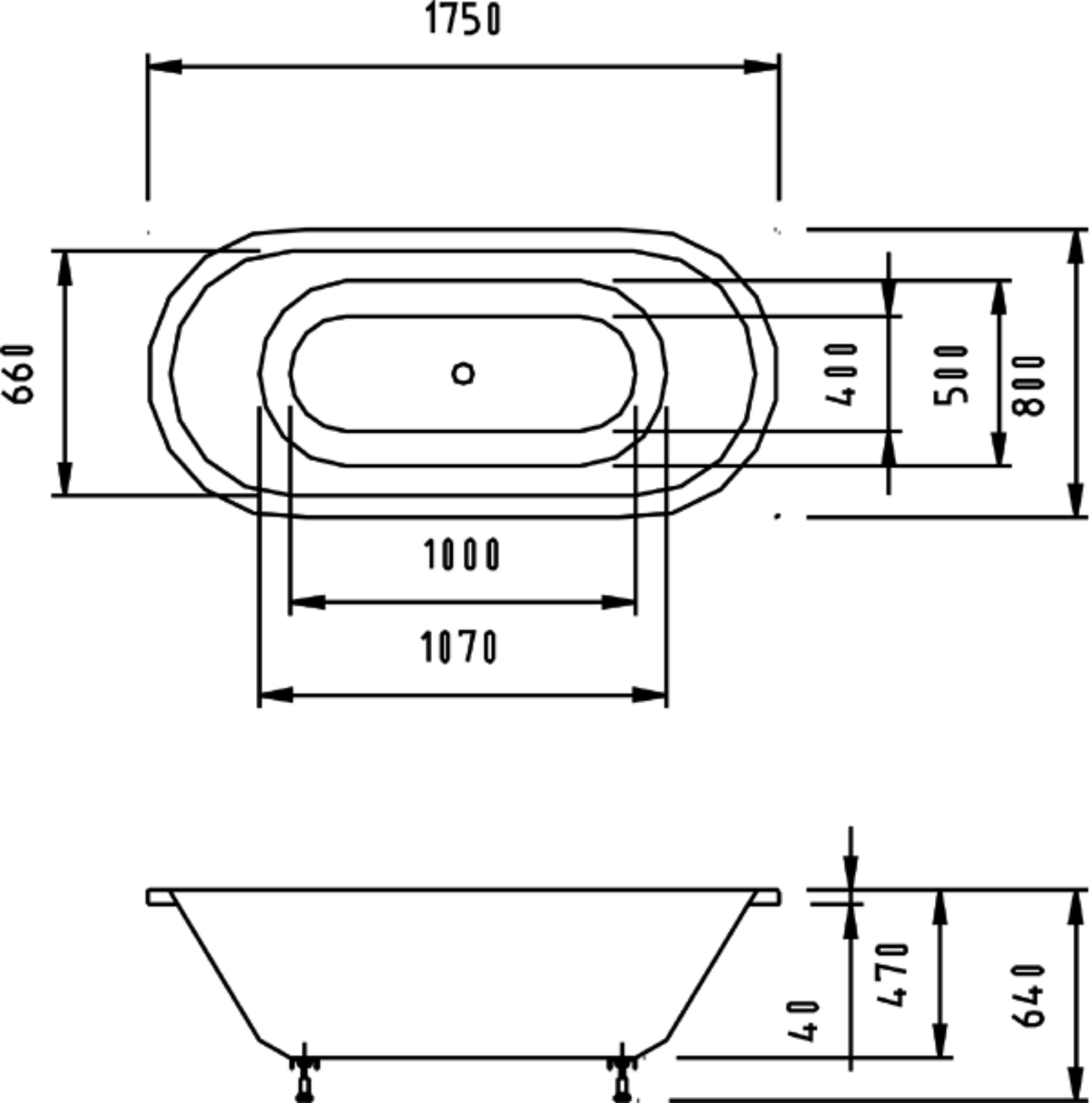
1750
660
400
500
800
1000
1070
40
470
640