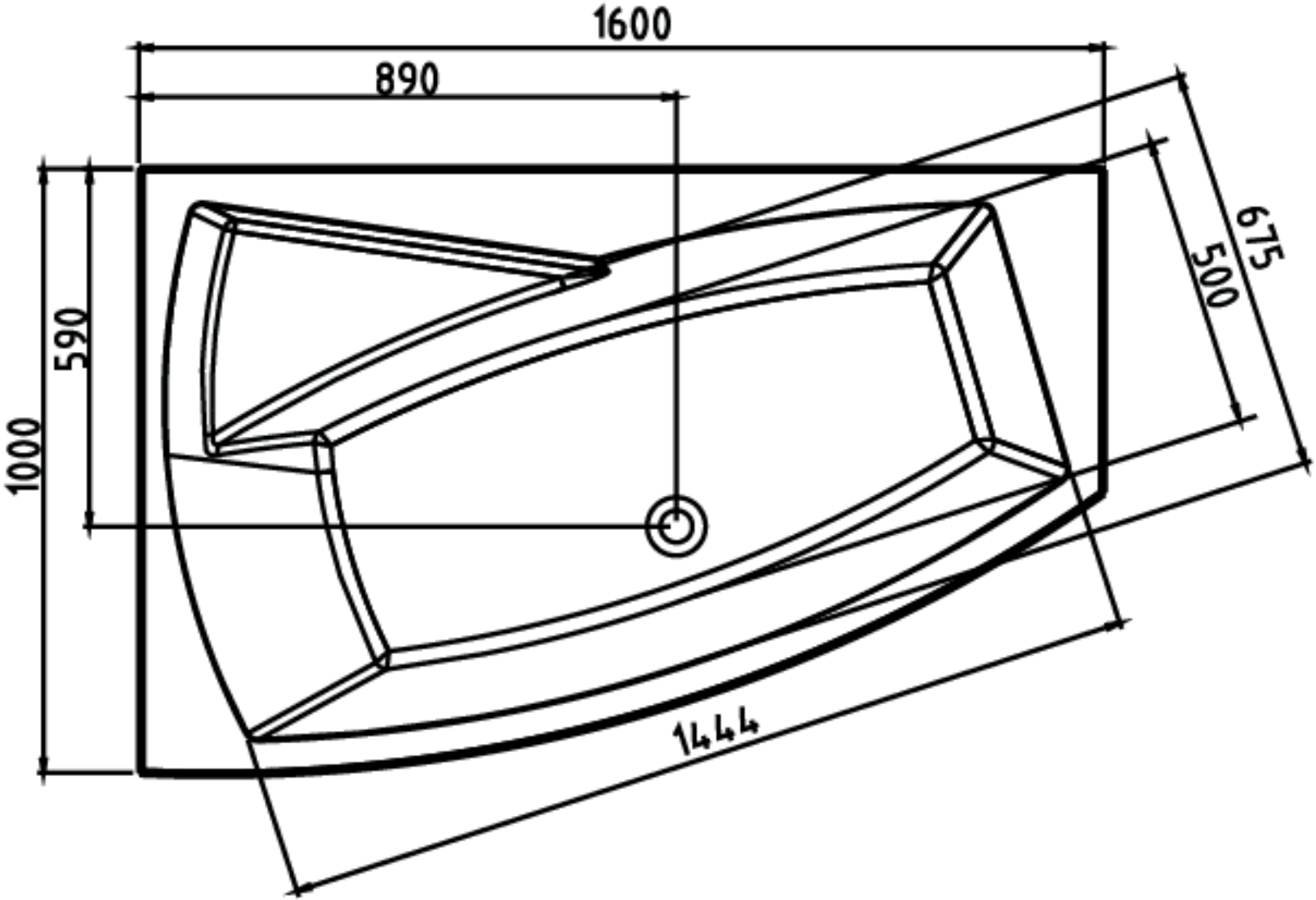
1600
890
590
1000
675
500
1444

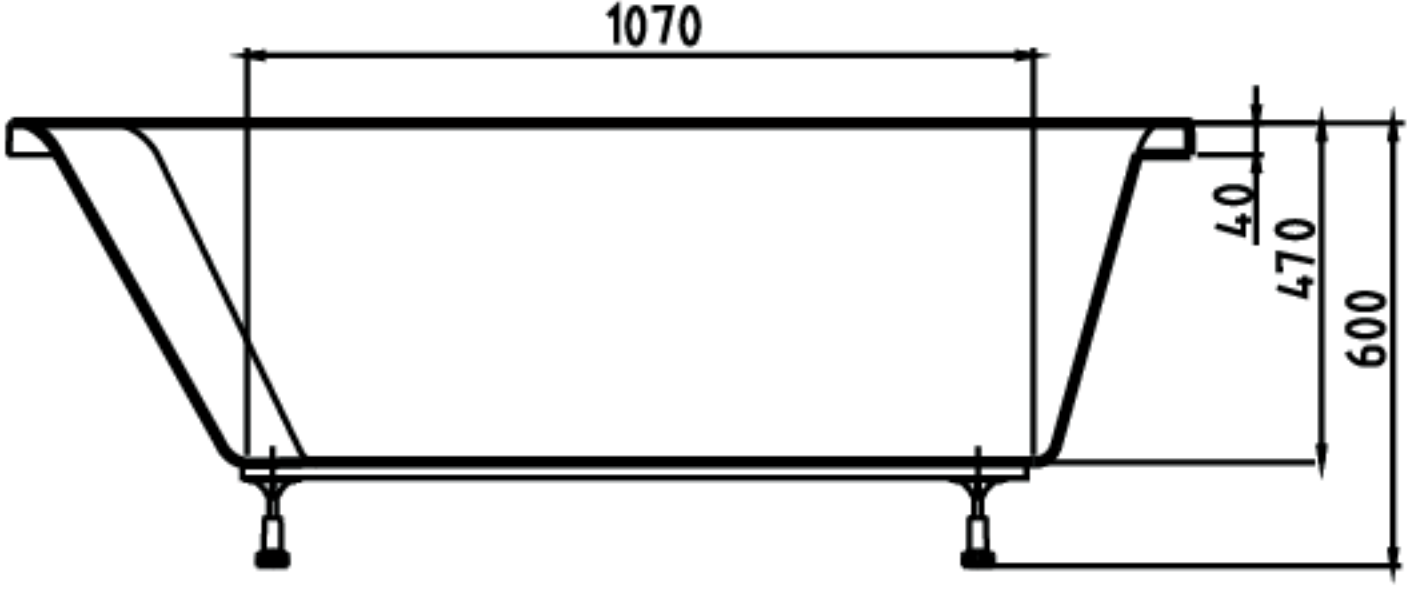
1070
40
470
600