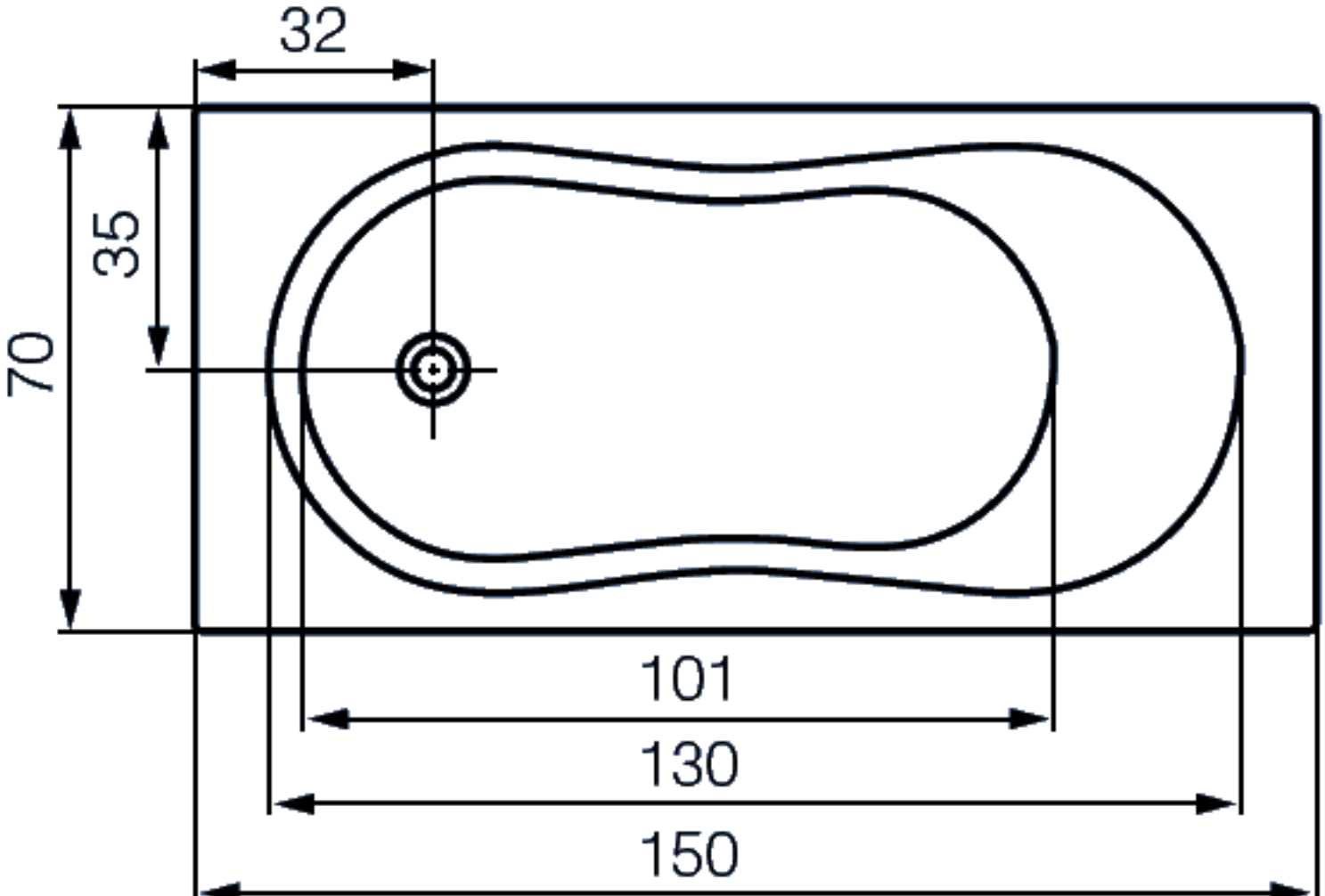
32
35
70
101
130
150

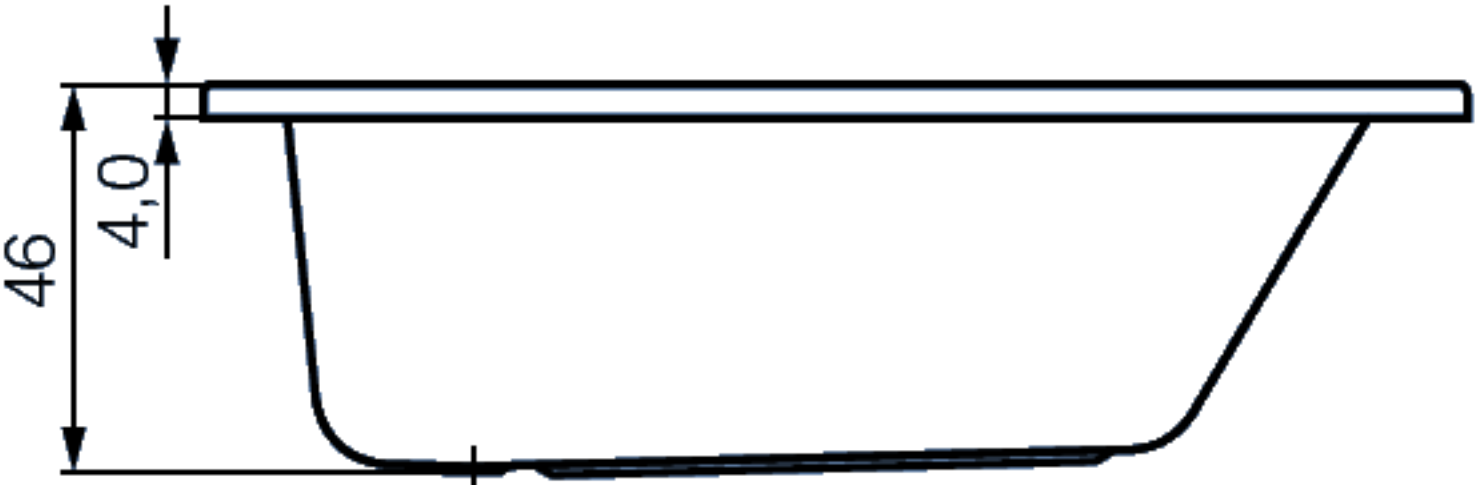
46
4,0