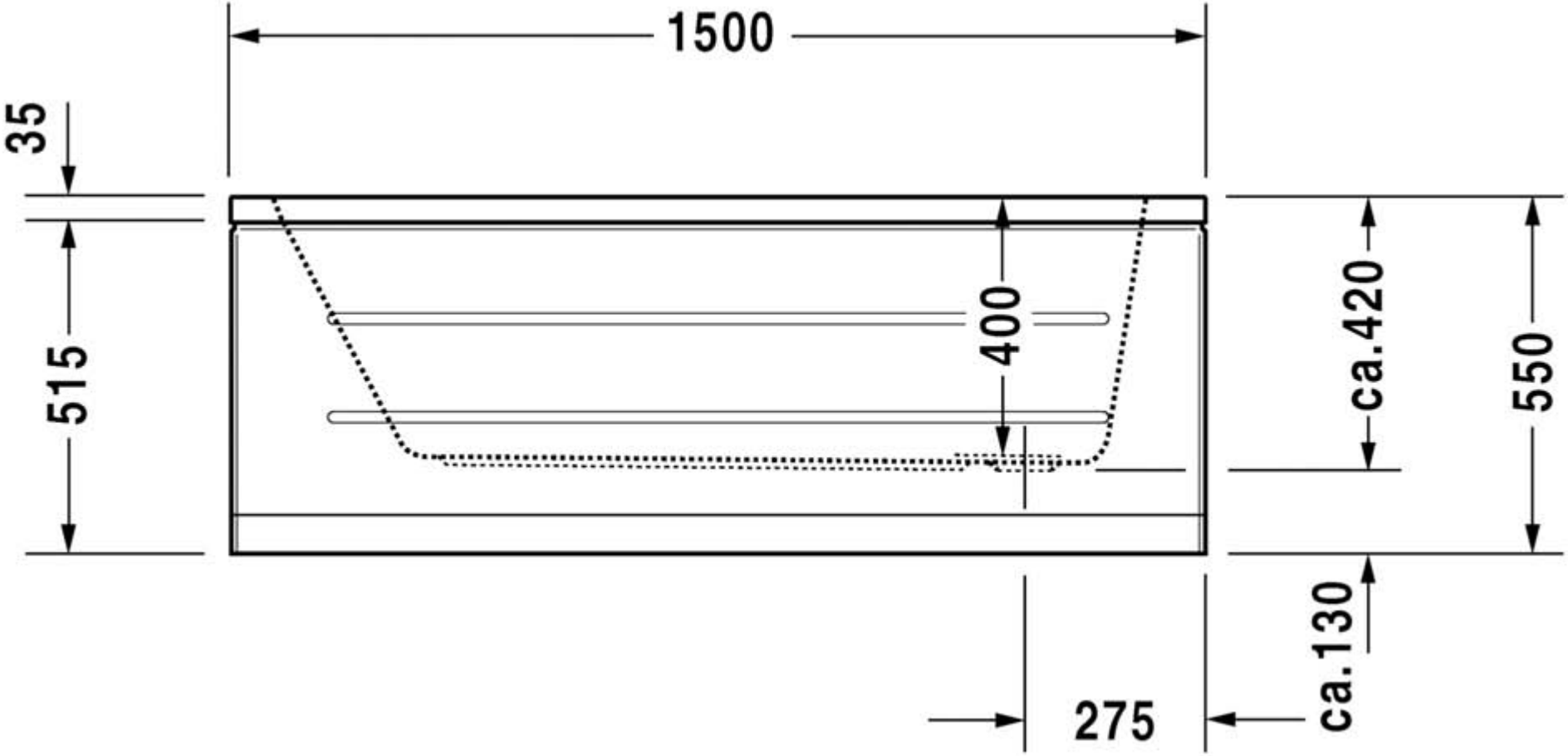
1500
35
515
400
ca.420
550
ca.130
275

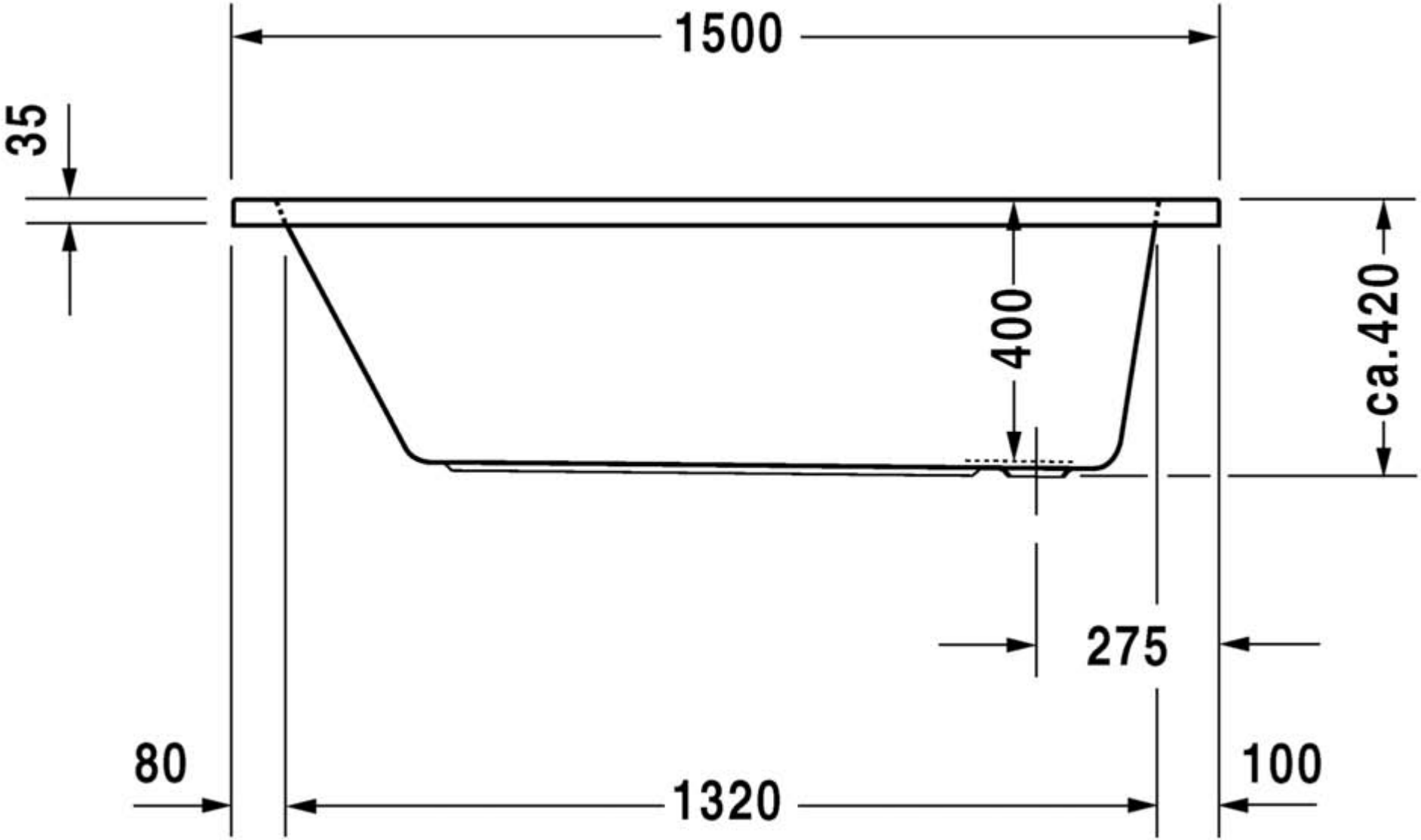
1500
35
400
ca.420
275
80
1320
100

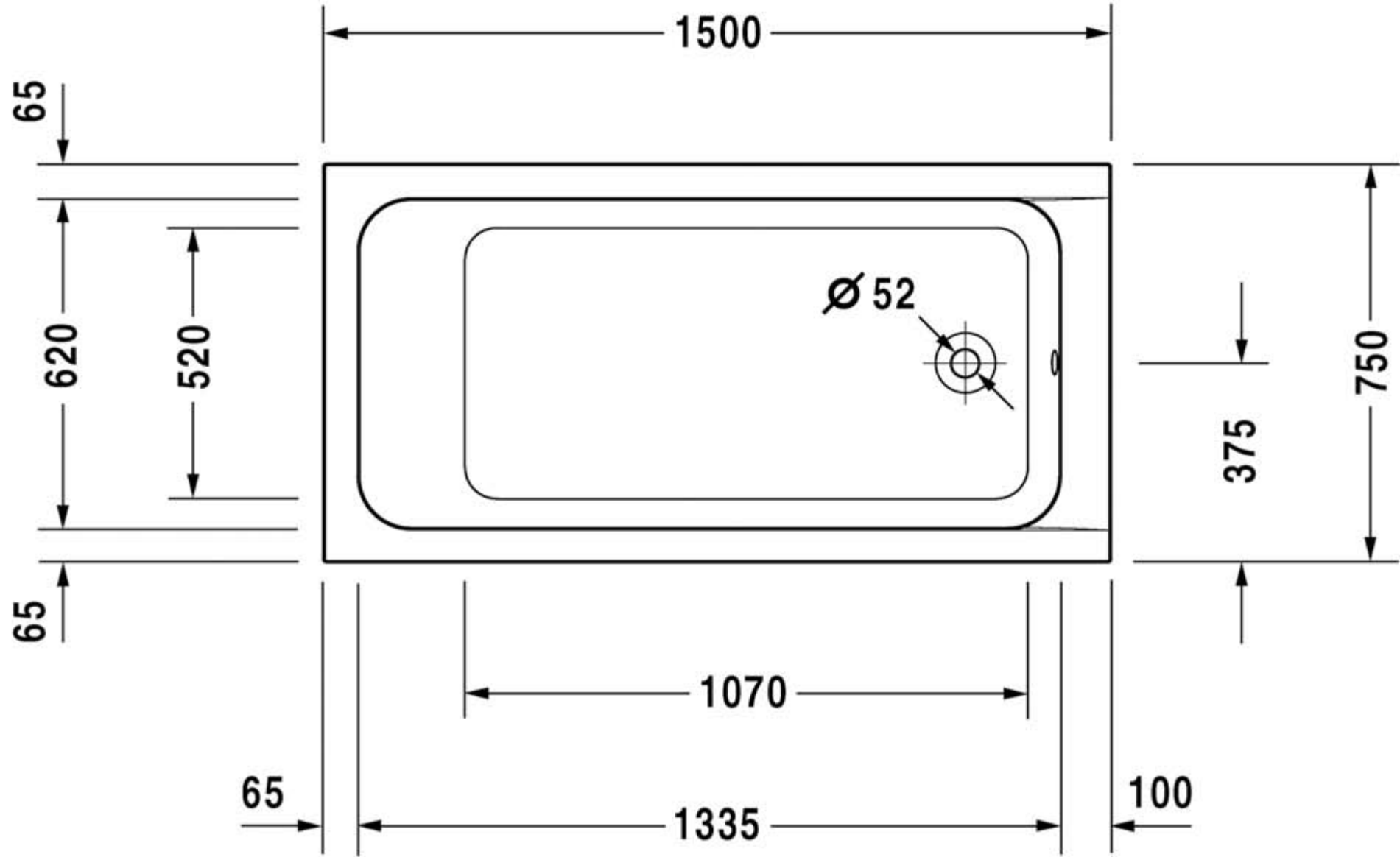
1500
65
620
520
Ø 52
375
750
65
1070
65
1335
100