A-A ( 1 : 3 )

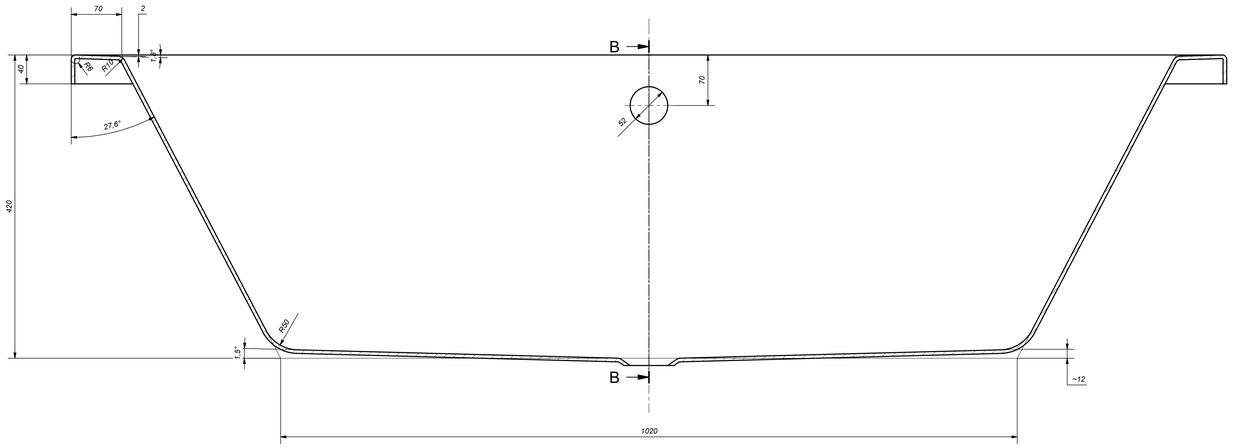


B-B ( 1 : 3 )

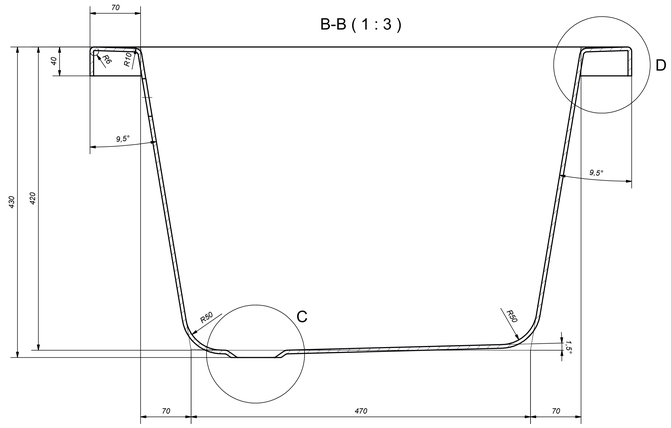


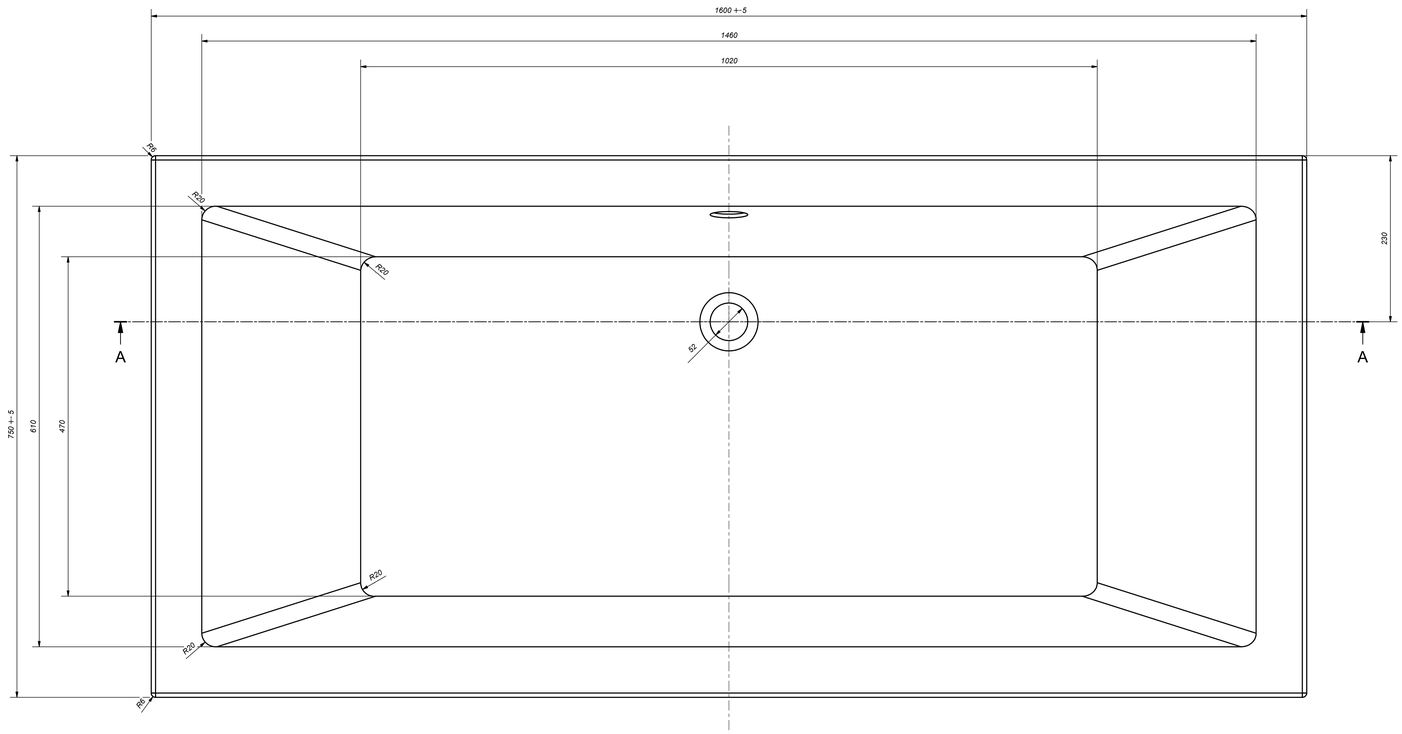


C ( 1 : 1 )

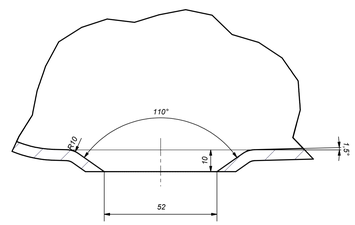


D ( 1 : 1 )

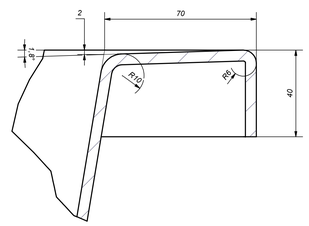

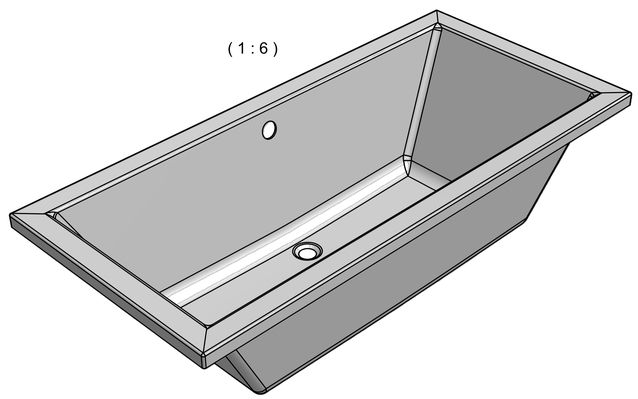
( 1 : 6 )